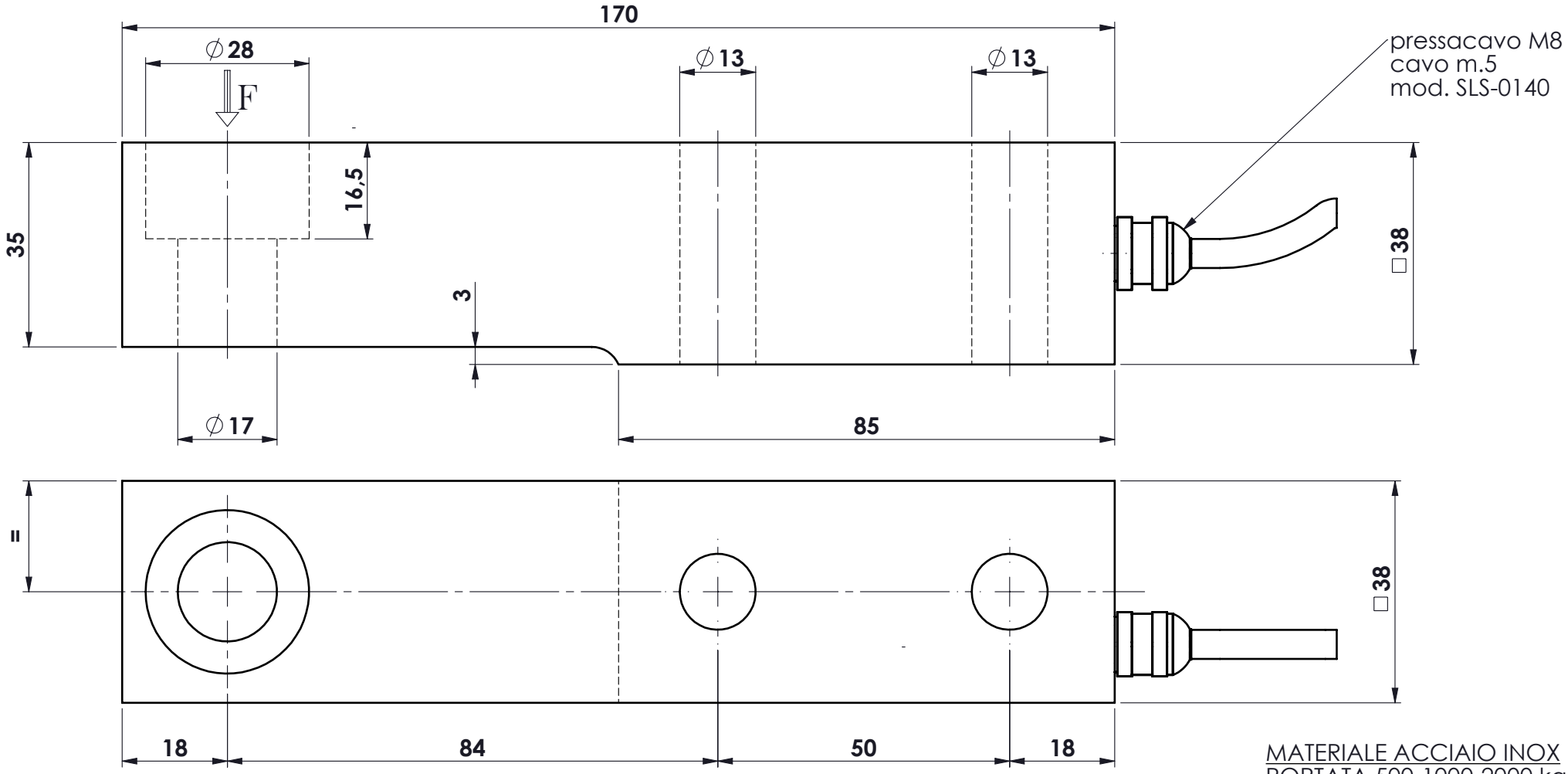

MATERIALE ACCIAIO INOX
PORTATA 500-1000-2000 kg.
SENSIBILITA' 2.5 mV/V

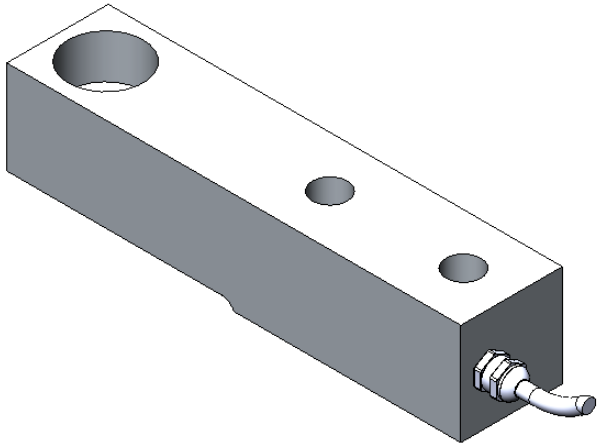

Ap.	Data	Dis.	descrizione modifica
.	.		.
.	.		.
.	.		.
.	.		.

toller. gen.: 0 ÷ 30 ±0.10; 30 ÷ 100 ±0.15; 100 ÷ 300 ±0.25; 300 ÷ 500 ±0.50; foro/alb H9 – h9; sm. e raggi 0.5

dimens. in mm.

peso kg. 1.69
Data 16.06.1999
Scala 1:1

CELLA A MENSOLA
mod. DSM 500 ÷ 2000
ASSIEME CELLA

N° DISEGNO C.19
foglio 1
di 1

disegnato FB
controllato

MATERIALE .
GREZZO .
TRATTAMENTO .
FINITURA LAVORAZ.

PROPRIETA' METIOR srl VIETATA LA RIPRODUZIONE ANCHE PARZIALE SENZA PREVIA AUTORIZZAZIONE

METIOR s.r.l.

www.metior.it