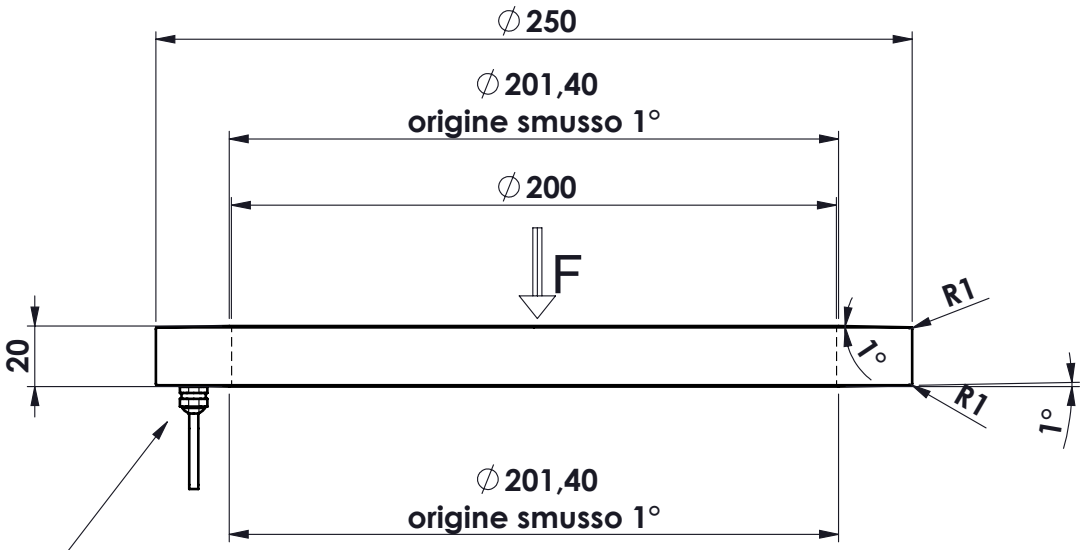

Pressacavo mod. M6
mt.5 cavo mod. VISHAY 430-FST

ZONA ATEX:
II 2G Ex ib IIC T6/T5/T4 Gb
II 2D Ex ib IIIC T85/T100/T135°C Db

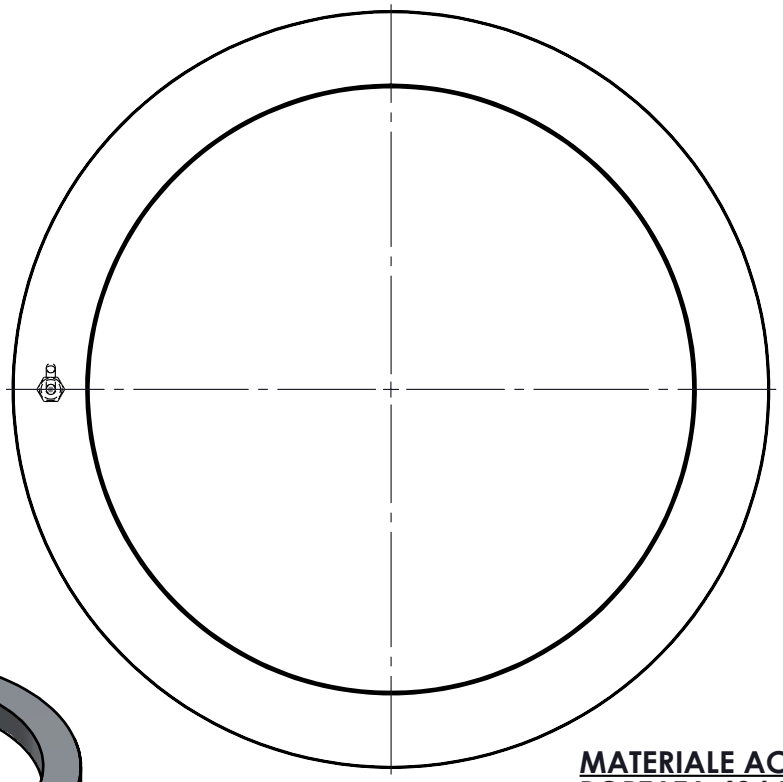

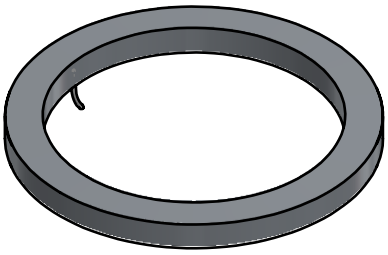

MATERIALE ACCIAIO INOX
PORTATA 40 kN
SENSIBILITA' 0,3 mV/V
GRADO DI PROTEZIONE IP66
TEMP. DI FUNZIONAMENTO -20 +130°
MARCATURA LBTH 40 kN

Ap.	Data	Dis.	descrizione modifica

toller. gen.: 0 ÷ 30 ±0.10; 30 ÷ 100 ±0.15; 100 ÷ 300 ±0.25; 300 ÷ 500 ±0.50; foro/alb H9 – h9; sm. e raggi 0.5

dimens. in mm.

peso kg. 0.70
Data 06.04.2023
Scala 1:2.5

CELLA IN COMPRESSIONE
mod. BTH 40 kN
ASSIEME

N° DISEGNO A.2289.EX
foglio 1 di 1
disegnato GT
controllato

MATERIALE
GREZZO
TRATTAMENTO
FINITURA LAVORAZ.

METIOR s.r.l.

PROPRIETA' METIOR srl VIETATA LA RIPRODUZIONE ANCHE PARZIALE SENZA PREVIA AUTORIZZAZIONE

www.metior.it