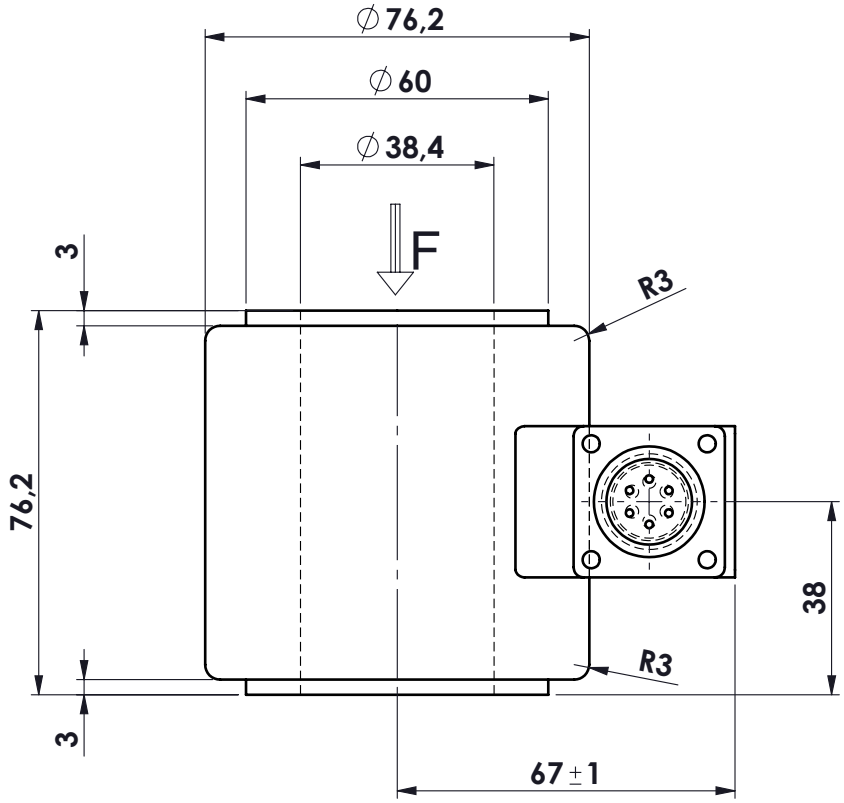

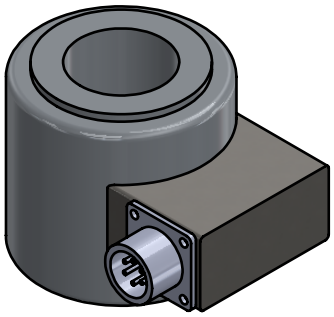

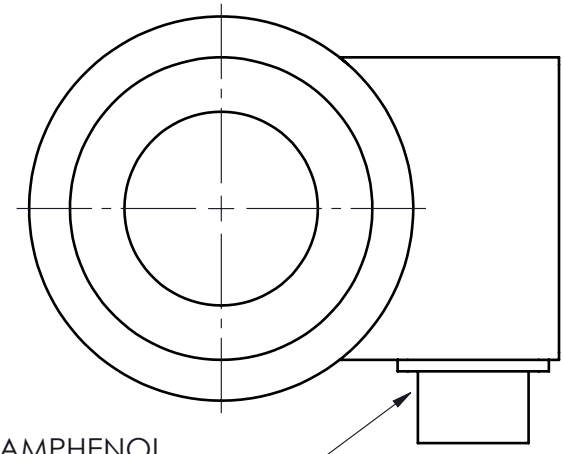

Connettore mod. AMPHENOL
MS3102E-14S-6P SENZA CONTROPRESA

CODIFICA CONNETTORE:
A e B + ALIMENTAZIONE
C e D - ALIMENTAZIONE
E - SEGNALE
F + SEGNALE

MATERIALE ACCIAIO INOX
PORTATA 150.000 lbs
SENSIBILITA' 2,00 mV/V
GRADO DI PROTEZIONE IP65
TEMPERATURA DI FUNZIONAMENTO -50° ÷ +120°
MARCATURA LANK 150000 lbs

Ap.	Data	Dis.	descrizione modifica

toller. gen.	
0 ÷ 30	±0.10
30 ÷ 100	±0.15
100 ÷ 300	±0.25
300 ÷ 500	±0.50
foro/alb	H9 – h9
sm. e raggi	0.5

dimens. in mm.

peso kg. 2,50
Data 15.05.2023
Scala 1:1.5

CELLA IN COMPRESSIONE
mod. ANK 150000 lbs
ASSIEME

N° DISEGNO A.2300
foglio 1
di 1
disegnato GT
controllato

MATERIALE
GREZZO
TRATTAMENTO
FINITURA LAVORAZ.

METIOR s.r.l.

PROPRIETA' METIOR srl VIETATA LA RIPRODUZIONE ANCHE PARZIALE SENZA PREVIA AUTORIZZAZIONE

www.metior.it