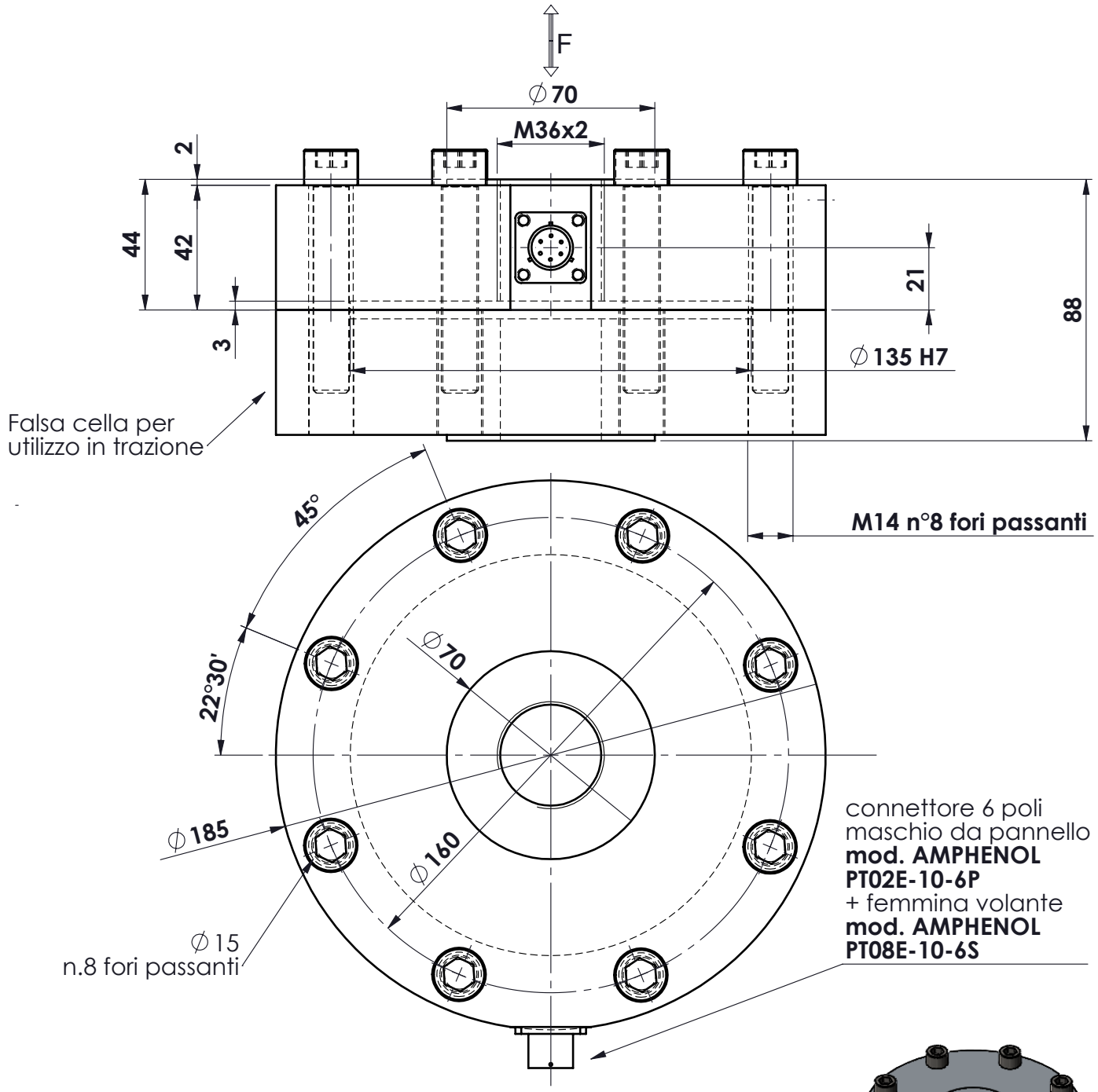

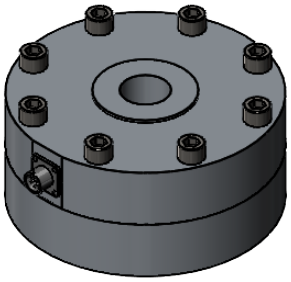

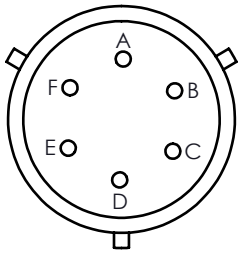

CODICE COLORI
presa maschio da pannello
A= rosso + ALIM.
B= verde + SEGN.
C= bianco - SEGN.
D= nero - ALIM.
E= marrone - REF.
F= blu + REF.

MATERIALE ACCIAIO INOX
PORTATA 150 kN
SENSIBILITA' 2 mV/V
PONTE ESTENSIMETRICO DA 700 Ohm

Ap.	Data	Dis.	descrizione modifica
.	.		.
.	.		.
.	.		.

toller. gen.: 0 ÷ 30 ±0.10; 30 ÷ 100 ±0.15; 100 ÷ 300 ±0.25; 300 ÷ 500 ±0.50; foro/alb H9 – h9; sm. e raggi 0.5

dimens. in mm.

peso kg. 16.61
Data 26.10.2021
Scala 1:2

CELLA IN TRAZIONE–COMPRESSIONE
CVF 150 kN
INGOMBRO

N° DISEGNO A.2167
foglio 1 di 1
disegnato GT
controllato

MATERIALE .
GREZZO .
TRATTAMENTO .
FINITURA LAVORAZ.

METIOR s.r.l.

PROPRIETA' METIOR srl VIETATA LA RIPRODUZIONE ANCHE PARZIALE SENZA PREVIA AUTORIZZAZIONE

www.metior.it