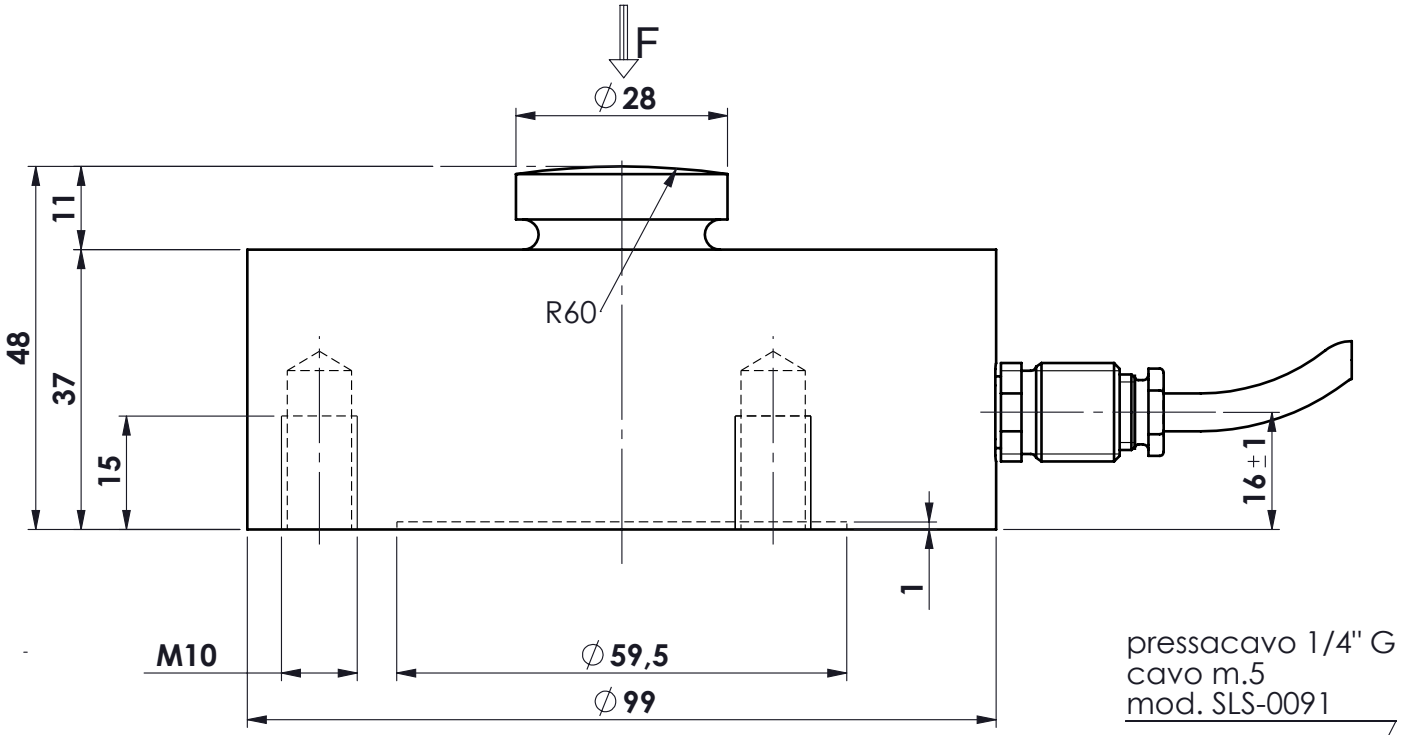

pressacavo 1/4" G
cavo m.5
mod. SLS-0091

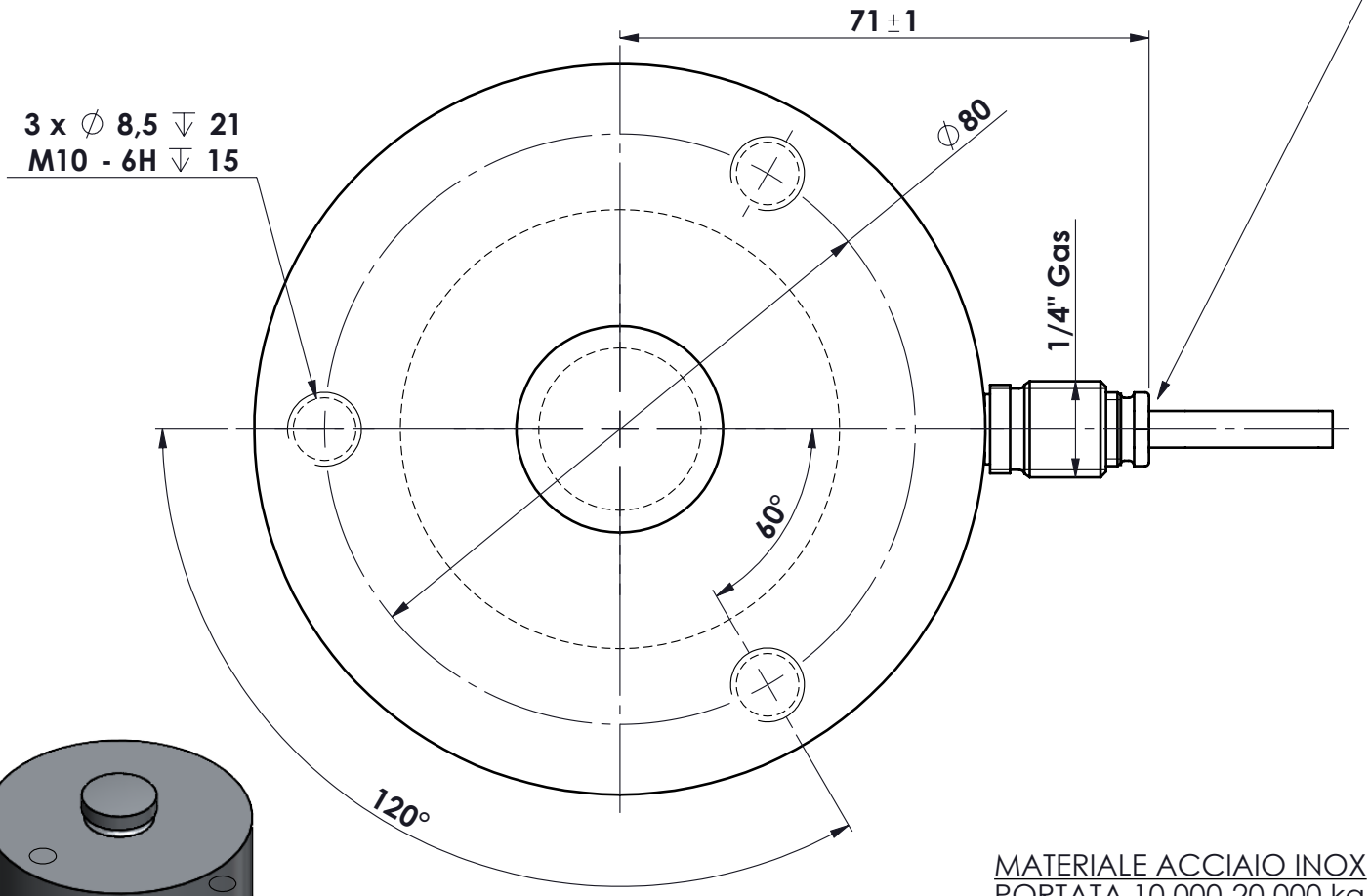

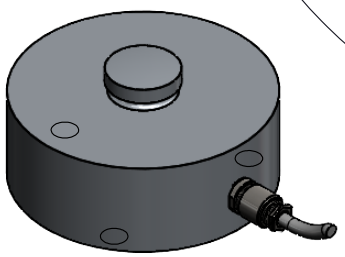

MATERIALE ACCIAIO INOX
PORTATA 10.000-20.000 kg.
SENSIBILITA' 2 mV/V
PROTEZIONE IP68

Ap.	Data	Dis.	descrizione modifica
.	.		.
.	.		
B	19.02.2021	GT	Cambiato nome a portata da 10000
A	16.01.2014	FB	AGGIUNTO PORTATA

toller.	
gen.	0 ÷ 30 ±0.10
	30 ÷ 100 ±0.15
	100 ÷ 300 ±0.25
	300 ÷ 500 ±0.50
	foro/alb H9 – h9
	sm. e raggi 0.5

dimens. in mm.

peso kg. 2.29
Data 05/10/2006
Scala 1:1

CELLA IN COMPRESSIONE
mod. CME/F 10.002 – 20.001
ASSIEME CELLA

N° DISEGNO A.1019/B
foglio 1 di 1
disegnato FB
controllato

MATERIALE .
GREZZO .
TRATTAMENTO .
FINITURA LAVORAZ.

METIOR s.r.l.

PROPRIETA' METIOR srl VIETATA LA RIPRODUZIONE ANCHE PARZIALE SENZA PREVIA AUTORIZZAZIONE

www.metior.it