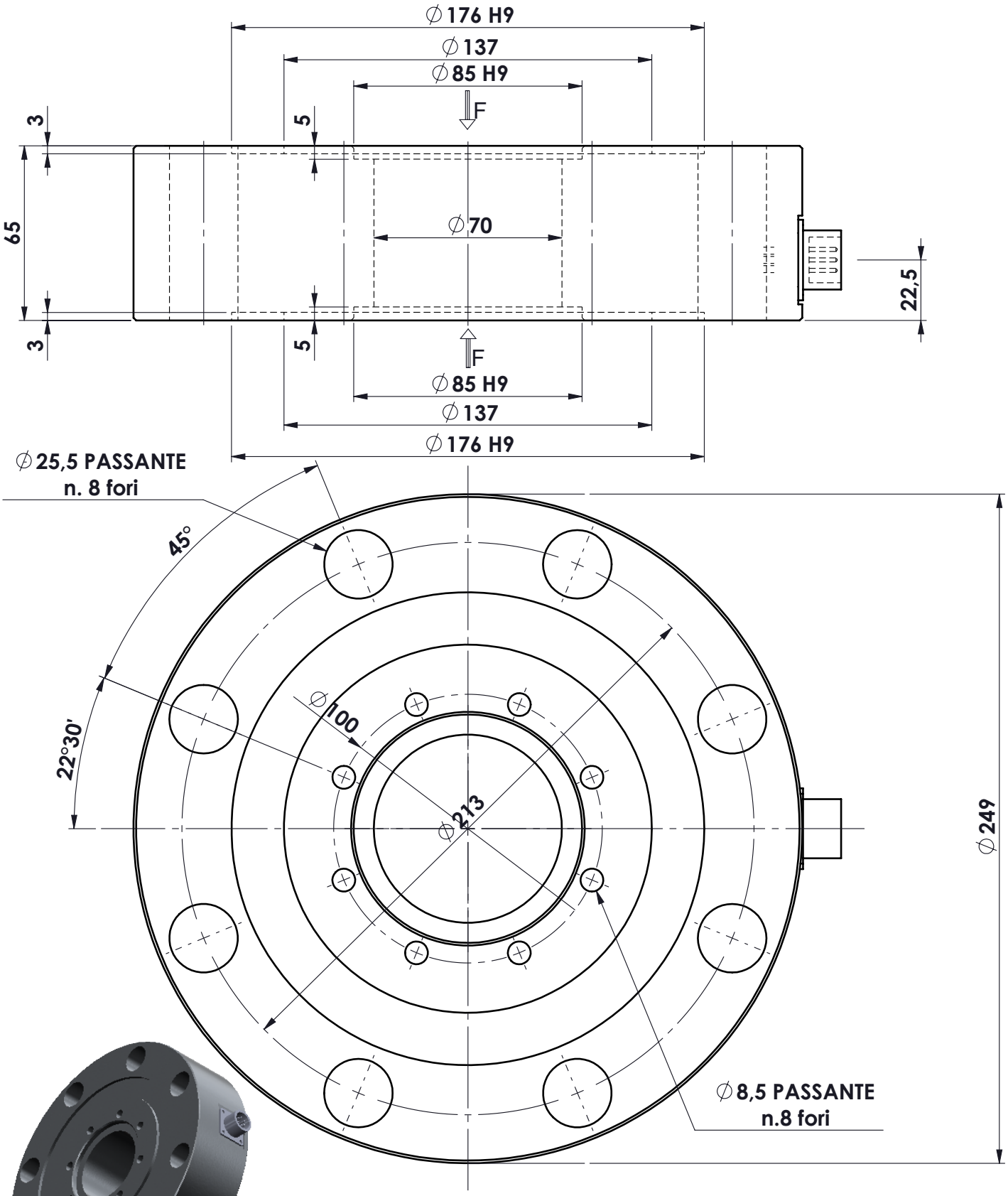

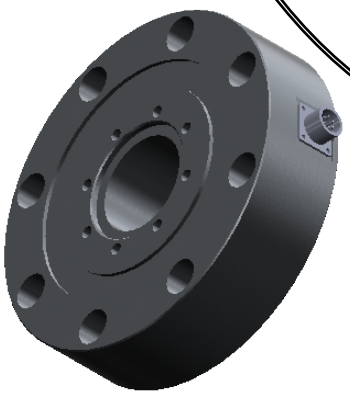

MATERIALE ACCIAIO INOX
PORTATA 50.000 kg
SENSIBILITA' 2 mV/V
protezione IP67

toller. gen.	
0 ÷ 30	±0.10
30 ÷ 100	±0.15
100 ÷ 300	±0.25
300 ÷ 500	±0.50
foro/alb	H9 – h9
sm. e raggi	0.5

dimens. in mm.	peso kg. 20.34	CELLA IN TRAZIONE–COMPRESSIONE	N° DISEGNO A.1184	foglio 1 di 1
	Data 30/06/2009	mod. CVK 50.000	disegnato .	controllato .
	Scala 1:2	INGOMBRO		
MATERIALE .		GREZZO .		
TRATTAMENTO .		FINITURA LAVORAZ.		

METIOR s.r.l.

PROPRIETA' METIOR srl VIETATA LA RIPRODUZIONE ANCHE PARZIALE SENZA PREVIA AUTORIZZAZIONE

www.metior.it