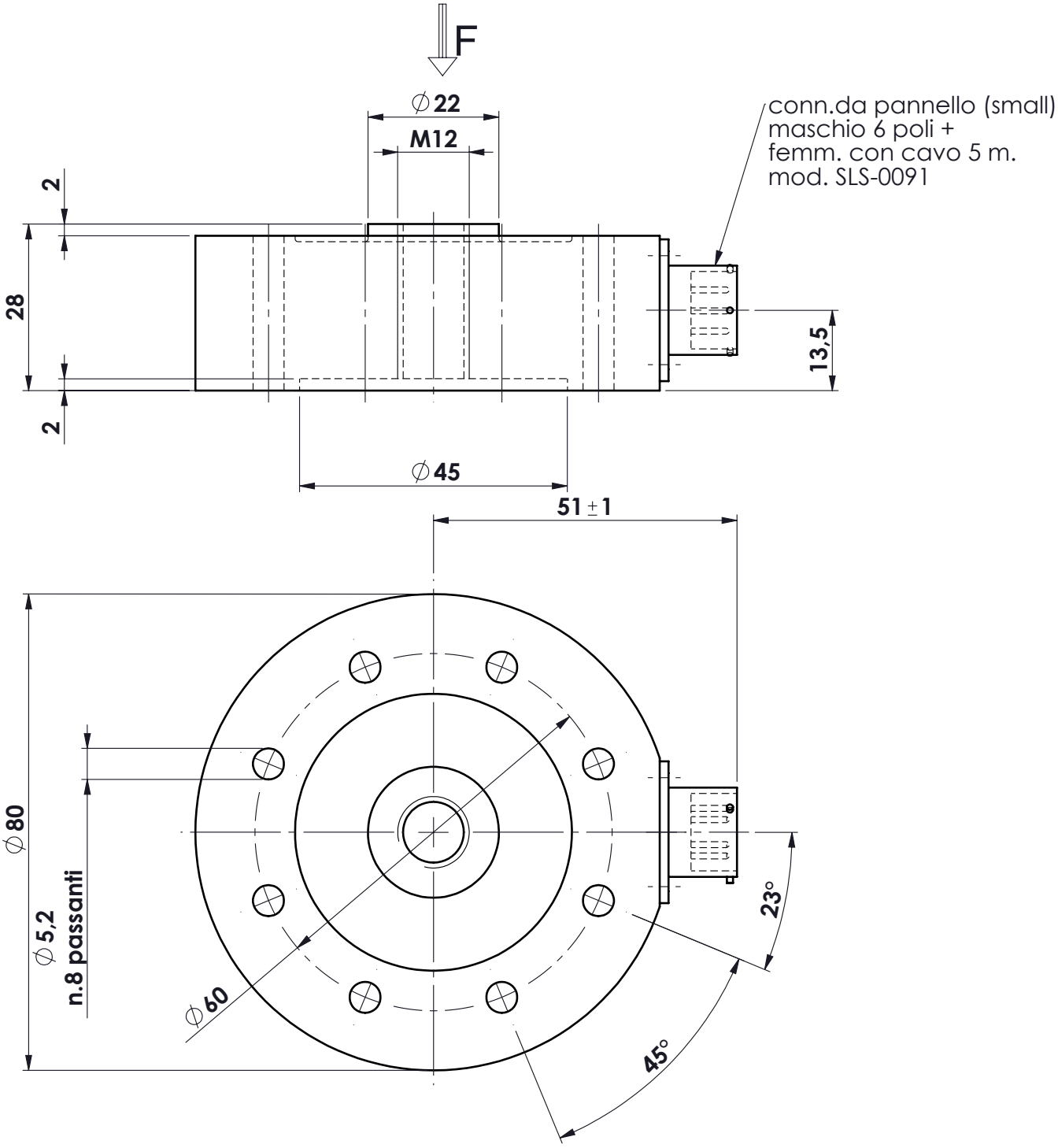

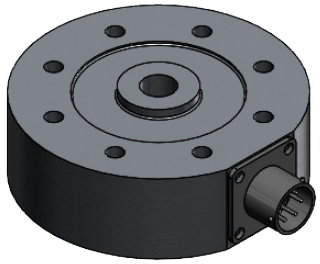

MATERIALE ACCIAIO INOX
PORTATA 50 N
SENSIBILITA' 1 mV/V

.	.		.	gen.	0 ÷ 30 ±0.10
.	.		.		30 ÷ 100 ±0.15
.	.		.		100 ÷ 300 ±0.25
A	09-10-2012	FB	SENSIBILITA'		300 ÷ 500 ±0.50
Ap.	Data	Dis.	descrizione modifica	toller.	foro/alb H9 – h9
					sm. e raggi 0.5

dimens. in mm.

peso kg. 0.96
Data 24/09/2012
Scala 1:1

CELLA IN COMPRESSIONE
mod. CVK 50 N
ASSIEME CELLA

N° DISEGNO A.1366/A
foglio 1 di 1
disegnato FB
controllato

MATERIALE .
GREZZO .
TRATTAMENTO .
FINITURA LAVORAZ.

METIOR s.r.l.

PROPRIETA' METIOR srl VIETATA LA RIPRODUZIONE ANCHE PARZIALE SENZA PREVIA AUTORIZZAZIONE

www.metior.it