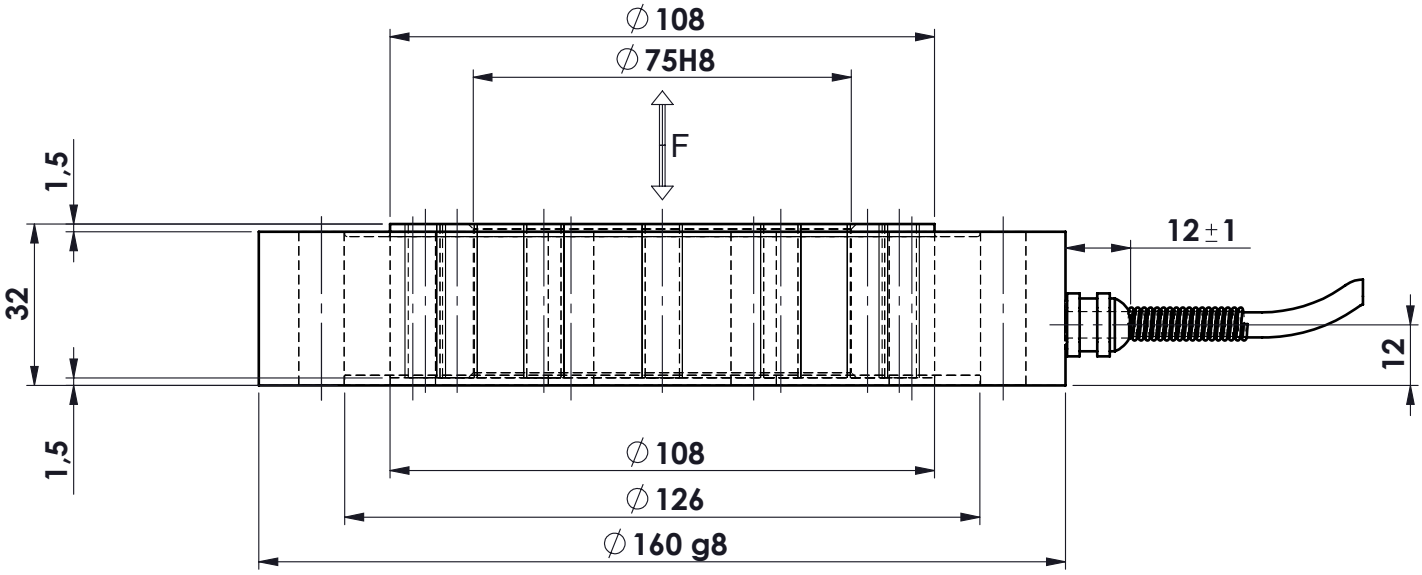

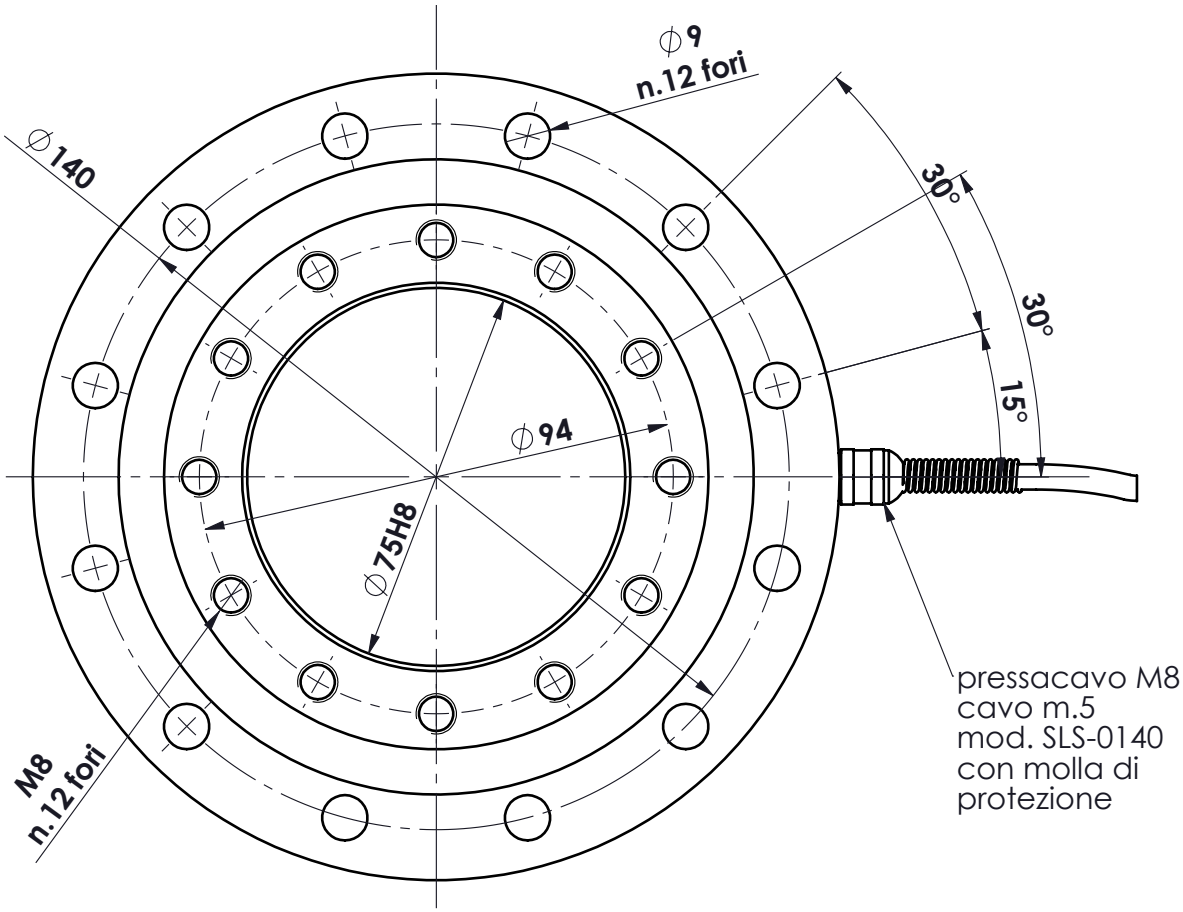

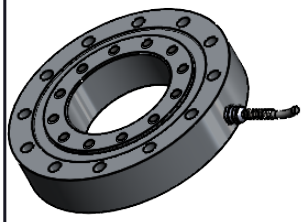

MATERIALE ACCIAIO INOX
PORTATA 60 kN
SENSIBILITA' 1 mV/V
PROTEZIONE IP65
compensazione di temp. -10÷+90°C
marchiatura speciale **"XELIT"**

.	.		.	
.	.		.	
.	.		.	
A	05.07.2013	FB	.SENSIBILITA' CELLA E COMPENSAZIONE SPECIALE	
Ap.	Data	Dis.	descrizione modifica	

toller. gen.: 0 ÷ 30 ±0.10; 30 ÷ 100 ±0.15; 100 ÷ 300 ±0.25; 300 ÷ 500 ±0.50; foro/alb H9 – h9; sm. e raggi 0.5

dimens. in mm.

peso kg. 3.46
Data 03.07.2013
Scala 1:1.5

CELLA IN COMPRESS.–TRAZIONE
mod. CRQ 60 kN
ASSIEME CELLA

N° DISEGNO A.1411/A
foglio 1 di 1
disegnato FB
controllato

MATERIALE .
GREZZO .
TRATTAMENTO .
FINITURA LAVORAZ.

METIOR s.r.l.

PROPRIETA' METIOR srl VIETATA LA RIPRODUZIONE ANCHE PARZIALE SENZA PREVIA AUTORIZZAZIONE

www.metior.it