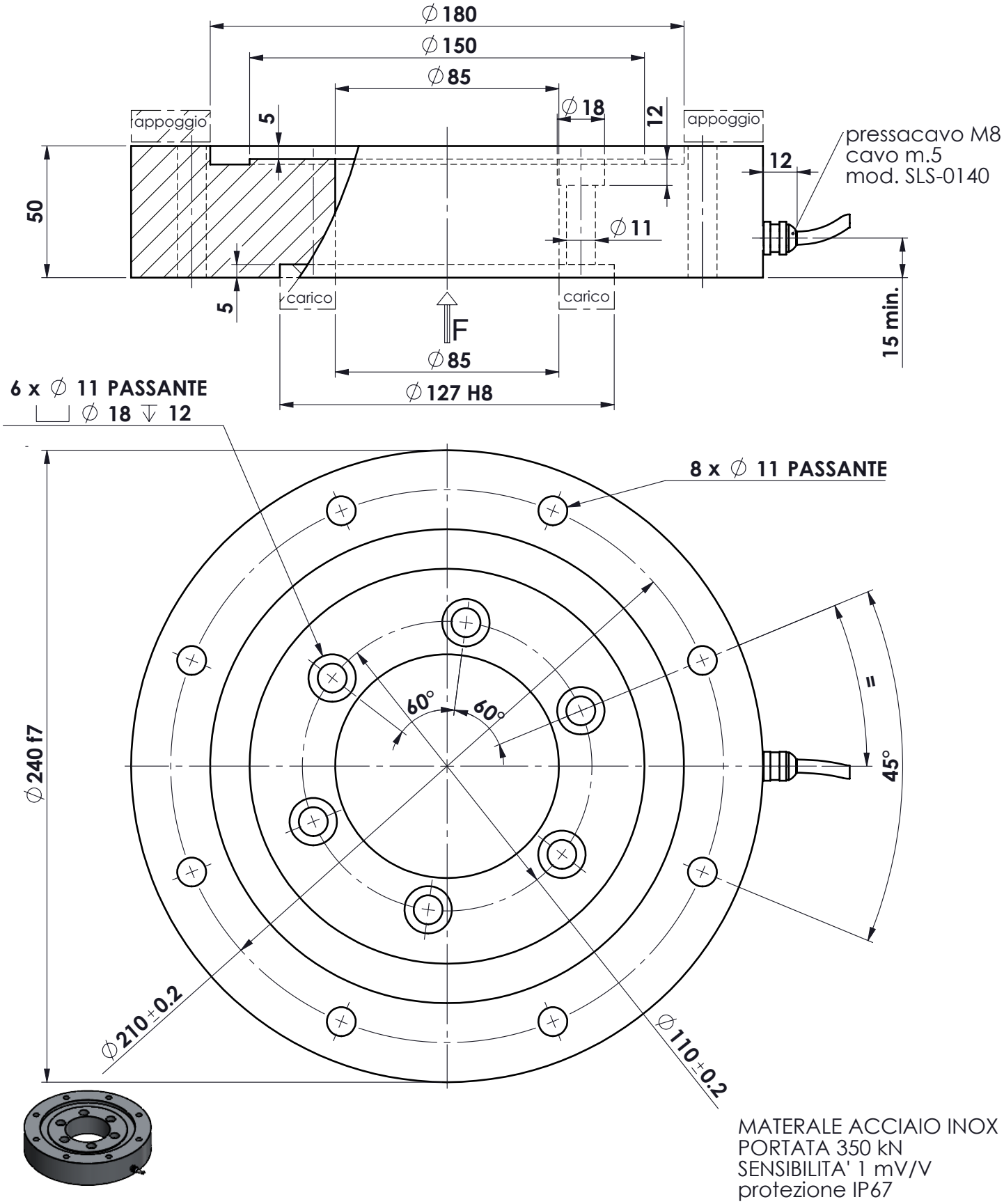

MATERALE ACCIAIO INOX
PORTATA 350 kN
SENSIBILITA' 1 mV/V
protezione IP67

Ap.	Data	Dis.	descrizione modifica
.	.		.
.	.		.
.	.		.
.	.	.	.

toller. gen.: 0 ÷ 30 ±0.10; 30 ÷ 100 ±0.15; 100 ÷ 300 ±0.25; 300 ÷ 500 ±0.50; foro/alb H9 – h9; sm. e raggi 0.5

dimens. in mm.

peso kg. 15.07
Data 25.09.2013
Scala 1:2

CELLA IN COMPRESSIONE
mod. CRQ 350 kN
ASSIEME CELLA

N° DISEGNO A.1431
foglio 1 di 1
disegnato FB
controllato

MATERIALE .
GREZZO .
TRATTAMENTO .
FINITURA LAVORAZ.

METIOR s.r.l.

PROPRIETA' METIOR srl VIETATA LA RIPRODUZIONE ANCHE PARZIALE SENZA PREVIA AUTORIZZAZIONE

www.metior.it