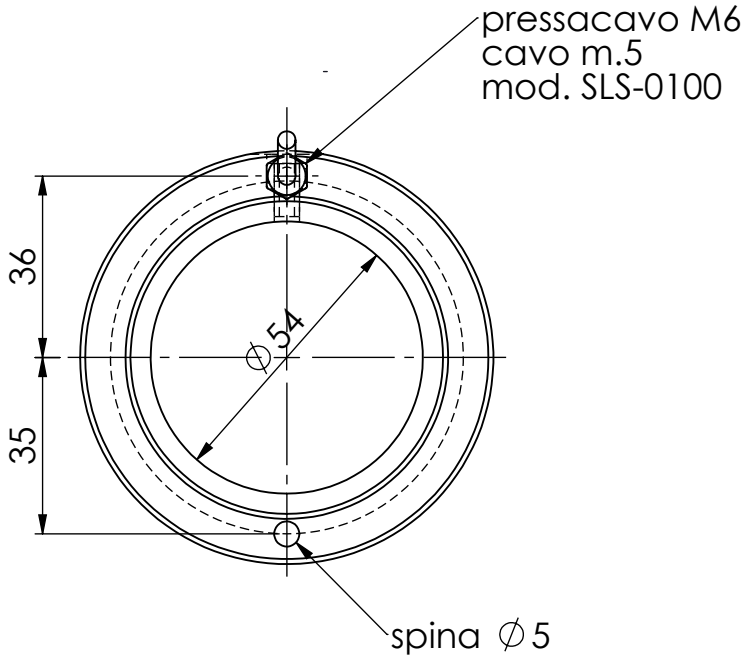

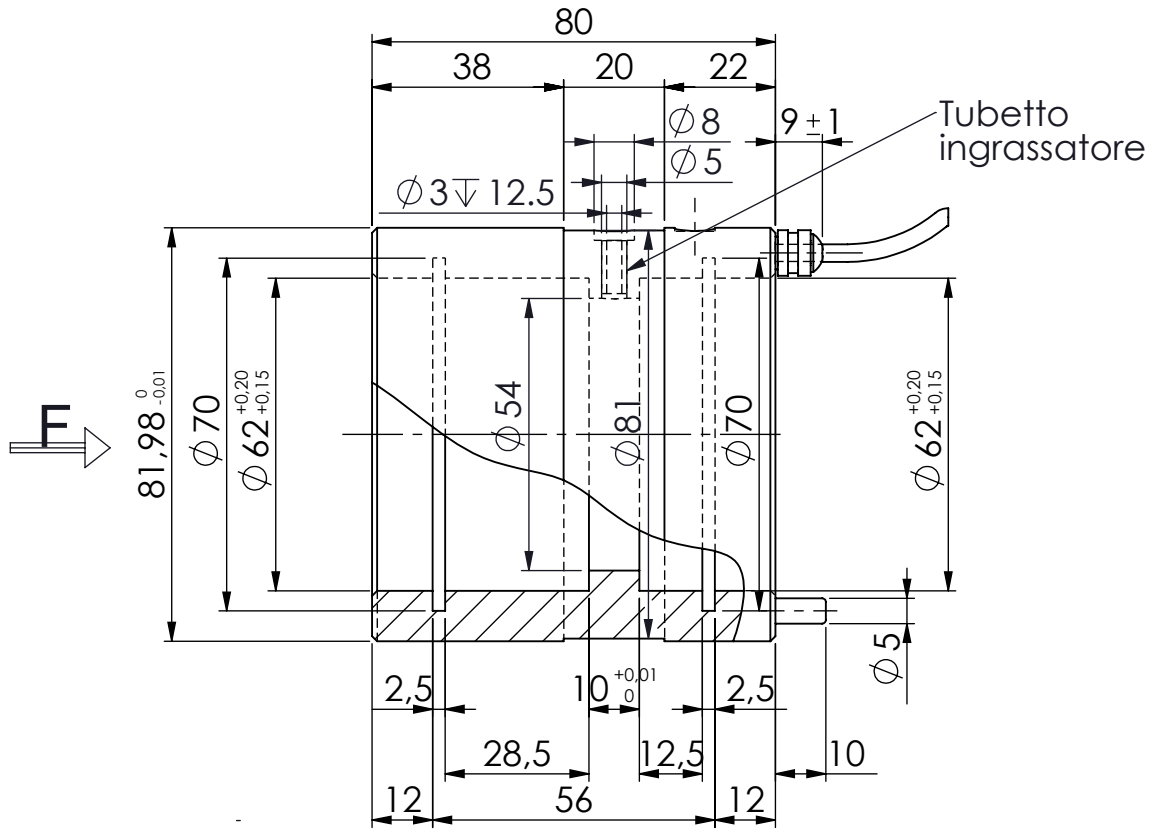

MATERIALE ACCIAIO INOX
PORTATA 4 kN
SENSIBILITA' 0.5÷0.6 mV/V
protezione IP65

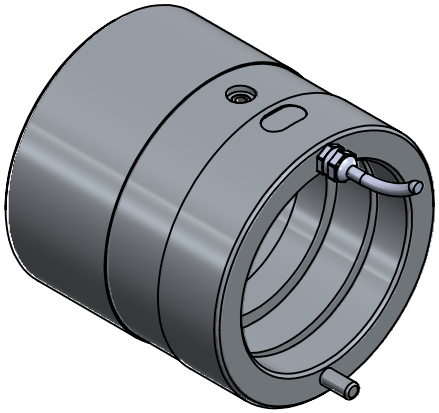

B	31.03.2015		TOLLERANZE E DIMENSIONI CELLA	
A	29.05.2014	FB	AGGIORNAMENTO SENSIBILITA'	
Ap.	Data	Dis.	descrizione modifica	

toller. gen.: 0 ÷ 30 ±0.10; 30 ÷ 100 ±0.15; 100 ÷ 300 ±0.25; 300 ÷ 500 ±0.50; foro/alb H9 – h9; sm. e raggi 0.5

dimens. in mm.

peso kg. 1.45
Data 23.04.2014
Scala 1:1.5

CELLA DI CARICO SPEC. IN COMPRESSIONE
mod. CSP 4 kN
ASSIEME CELLA

N° DISEGNO A.1464/B
foglio 1 di 1
disegnato FB
controllato

MATERIALE
GREZZO
TRATTAMENTO
FINITURA LAVORAZ.

PROPRIETA' METIOR srl VIETATA LA RIPRODUZIONE ANCHE PARZIALE SENZA PREVIA AUTORIZZAZIONE

METIOR s.r.l.

www.metior.it