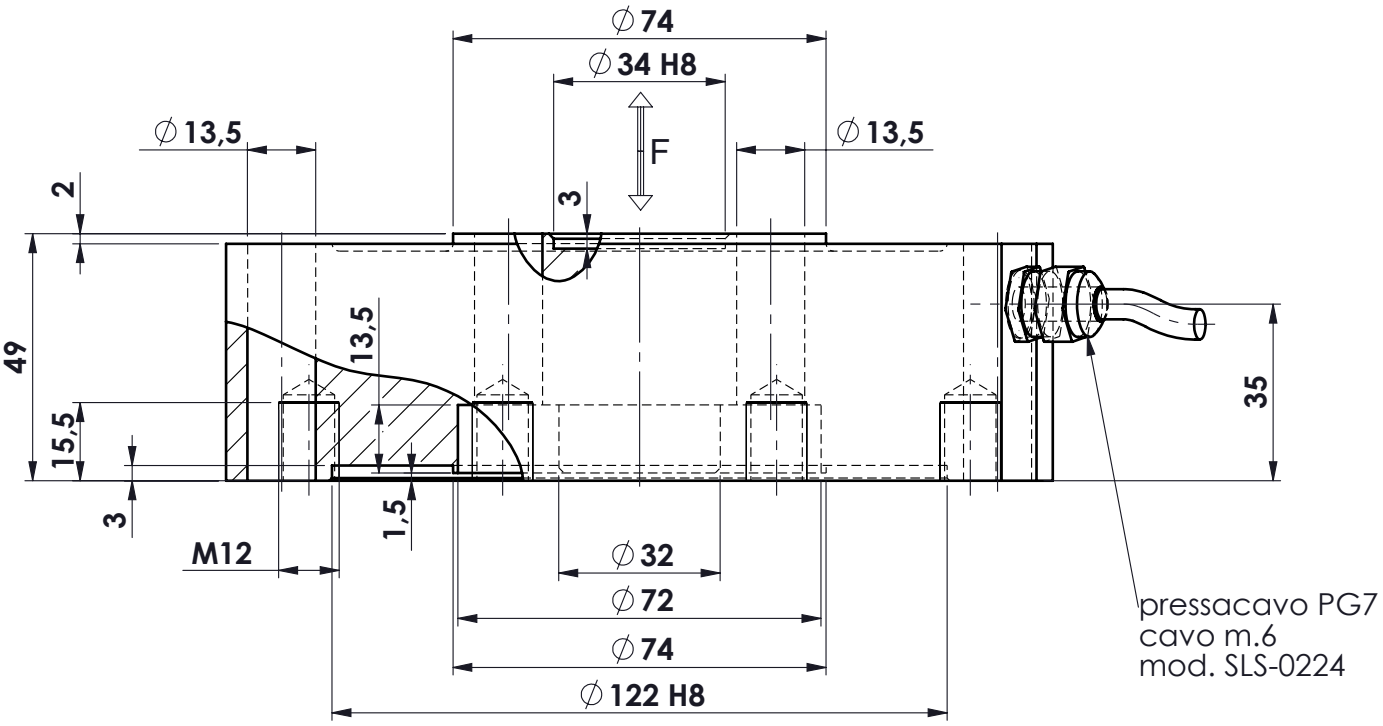

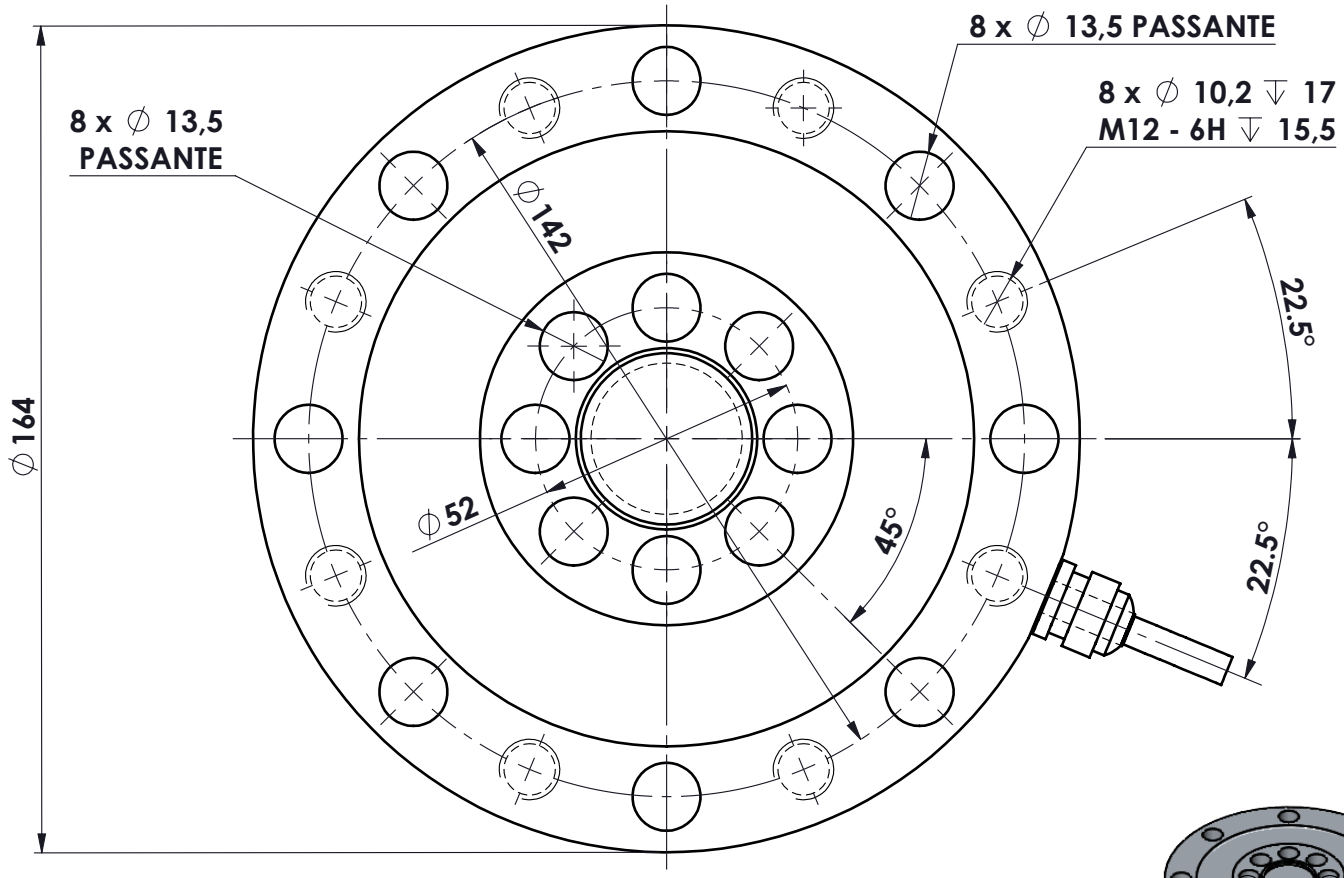

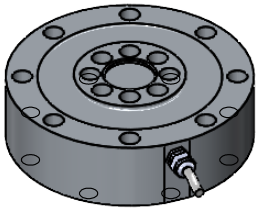

MATERIALE ACCIAIO INOX
PORTATA 100 kN
SENSIBILITA' 1.3 mV/V
PROTEZIONE IP67

.	.		.	
.	.		.	
.	.		.	
A	04.09.2014	FB	SENSIBILITA' CELLA	
Ap.	Data	Dis.	descrizione modifica	

toller. gen.
0 ÷ 30 ±0.10
30 ÷ 100 ±0.15
100 ÷ 300 ±0.25
300 ÷ 500 ±0.50
foro/alb H9 – h9
sm. e raggi 0.5

dimens. in mm.

peso kg. 6.49
Data 31.07.2014
Scala 1:1.5

CELLA IN COMPRESSIONE/TRAZ.
mod. CMK 100 kN
ASSIEME CELLA

N° DISEGNO A.1485/A
foglio 1
di 1

disegnato FB
controllato

MATERIALE .
GREZZO .
TRATTAMENTO .
FINITURA LAVORAZ.

METIOR s.r.l.

PROPRIETA' METIOR srl VIETATA LA RIPRODUZIONE ANCHE PARZIALE SENZA PREVIA AUTORIZZAZIONE

www.metior.it