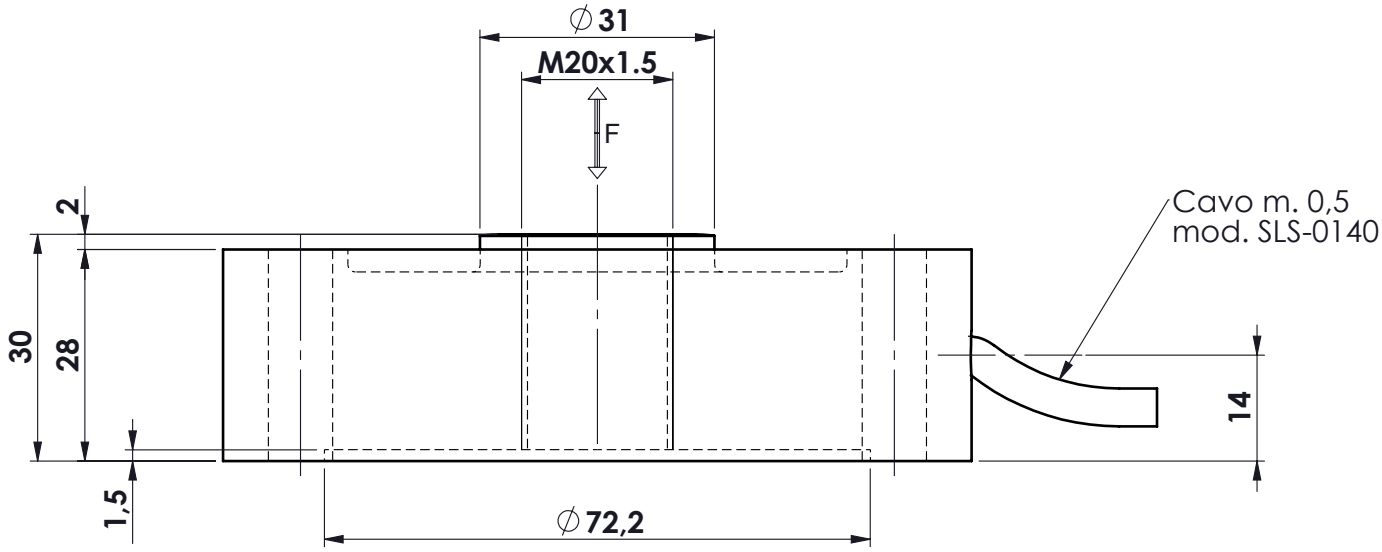

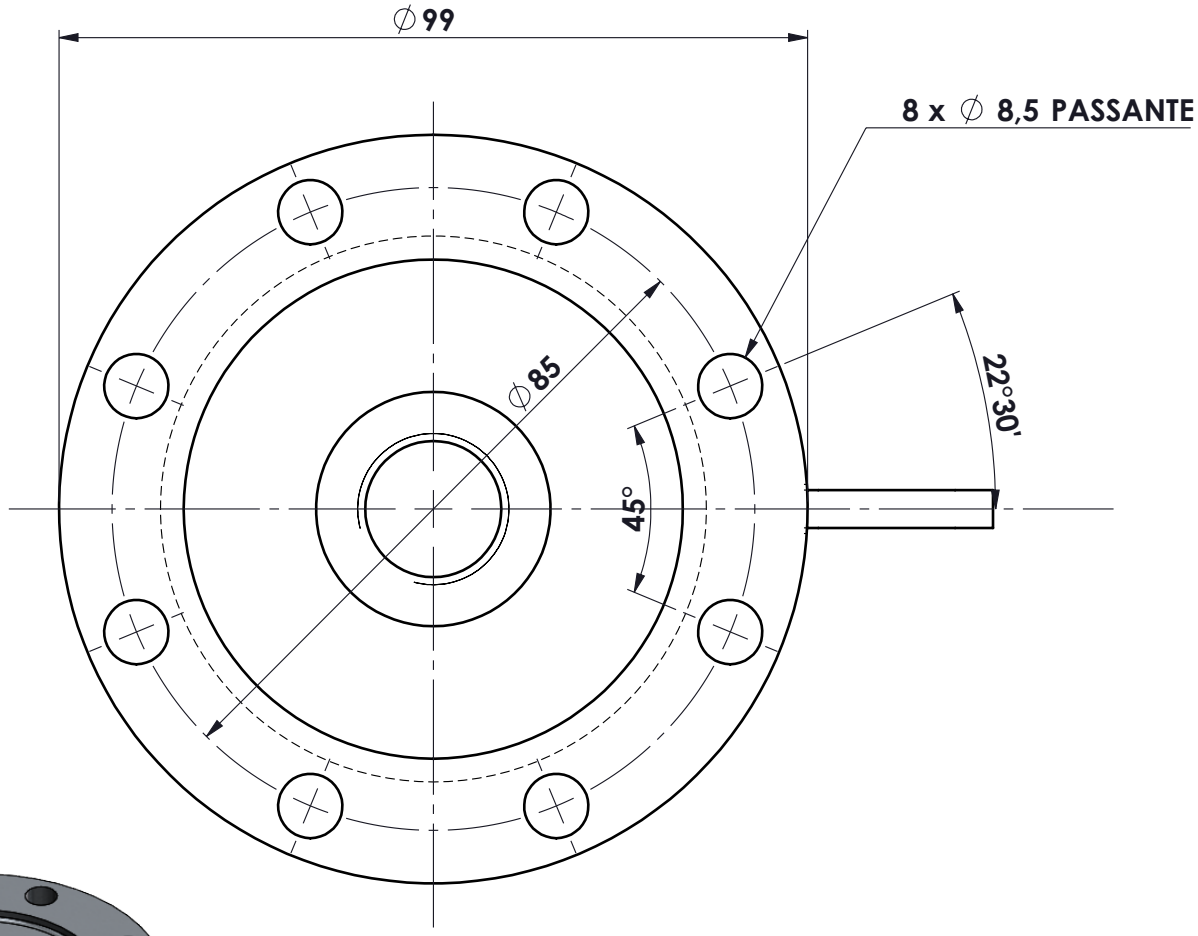

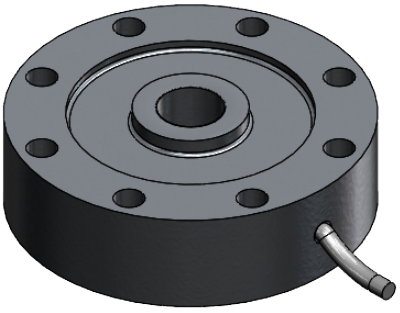

MATERIALE ACCIAIO INOX
PORTATA: 5000 kg.
SENSIBILITA' 2 mV/V
GRADO PROTEZIONE IP67

Ap.	Data	Dis.	descrizione modifica
.	.		.
.	.		.
.	.		.
.	.		.

toller. gen.	
0 ÷ 30	±0.10
30 ÷ 100	±0.15
100 ÷ 300	±0.25
300 ÷ 500	±0.50
foro/alb	H9 – h9
sm. e raggi	0.5

dimens. in mm.

peso kg. 1.46
Data 27.08.2015
Scala 1:1

CELLA IN COMPRESS.–TRAZIONE
mod. CVS 5002
ASSIEME

N° DISEGNO A.1577
foglio 1
di 1
disegnato MR
controllato

MATERIALE .
GREZZO .
TRATTAMENTO .
FINITURA LAVORAZ.

METIOR s.r.l.

PROPRIETA' METIOR srl VIETATA LA RIPRODUZIONE ANCHE PARZIALE SENZA PREVIA AUTORIZZAZIONE

www.metior.it