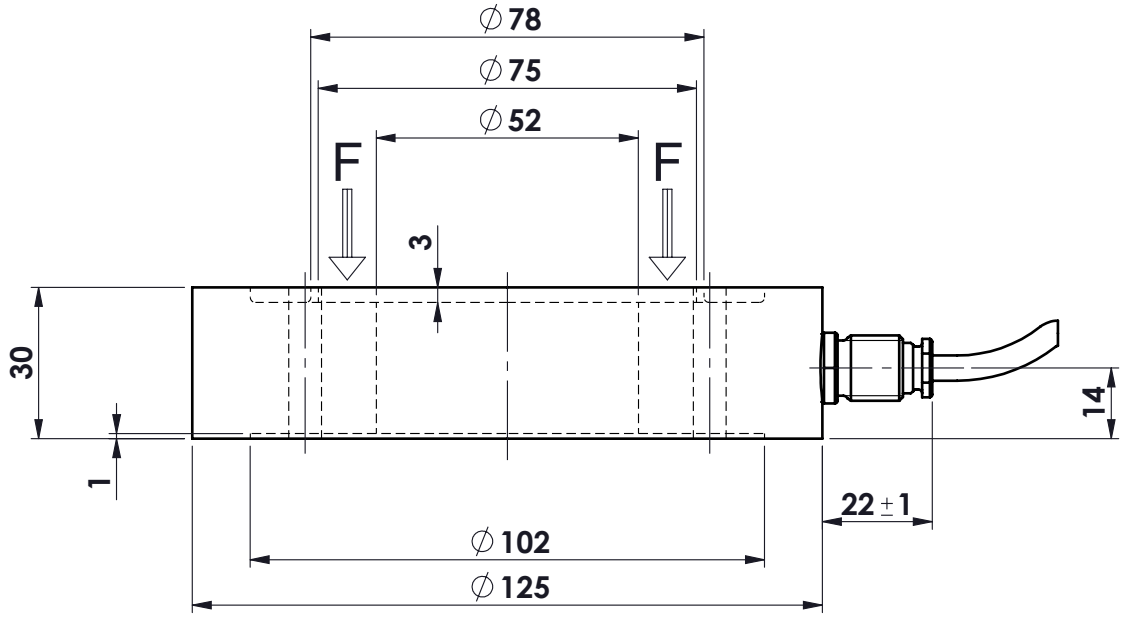

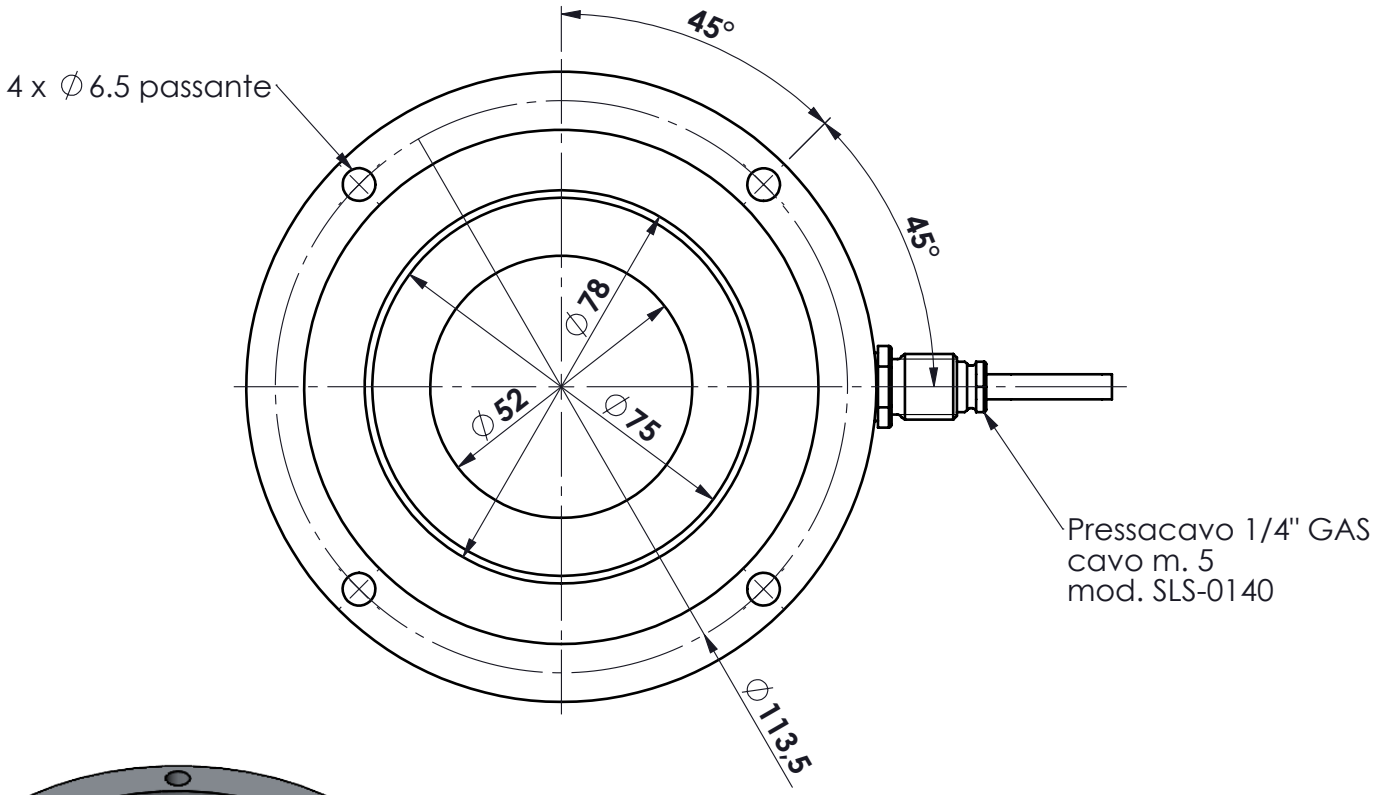

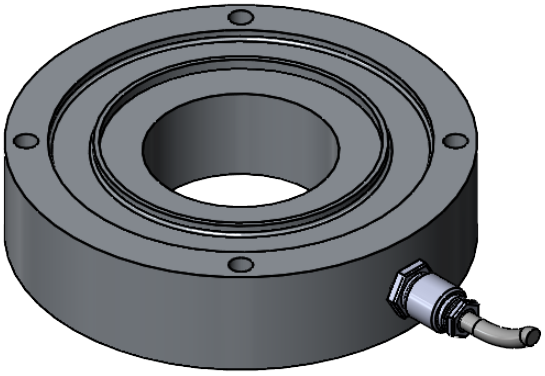

MATERIALE ACCIAIO INOX
PORTATA 150 kN
SENSIBILITA' 1,5 mV/V
PROTEZIONE IP 65
MARCHIATURA: **LCMK150KN**

toller. gen.		
	0 ÷ 30	±0.10
	30 ÷ 100	±0.15
	100 ÷ 300	±0.25
	300 ÷ 500	±0.50
	foro/alb	H9 – h9
	sm. e raggi	0.5

dimens. in mm.	peso kg. 2.22	CELLA DI CARICO IN COMPRESSIONE	N° DISEGNO A.1613
	Data 25.01.2016	mod. CRQ 150 kN	foglio 1 di 1
	Scala 1:1.5	ASSIEME	disegnato MR / controllato
MATERIALE .		GREZZO .	
TRATTAMENTO .		FINITURA LAVORAZ.	

METIOR s.r.l.

PROPRIETA' METIOR srl VIETATA LA RIPRODUZIONE ANCHE PARZIALE SENZA PREVIA AUTORIZZAZIONE

www.metior.it