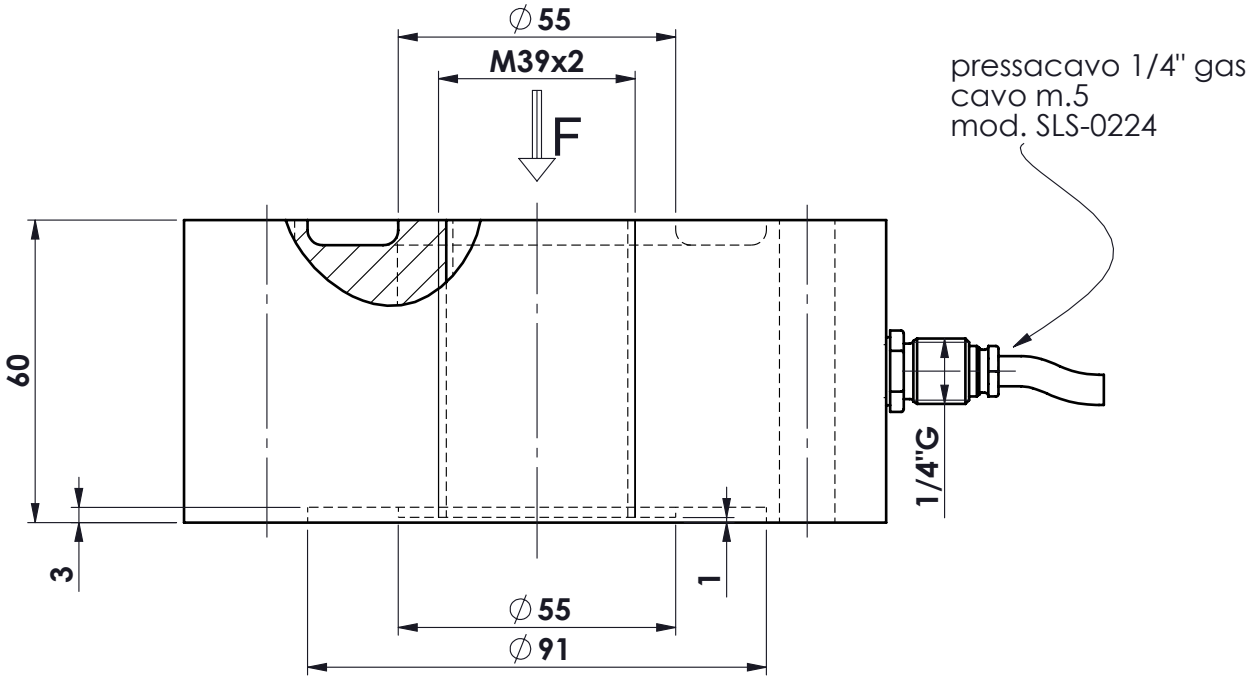

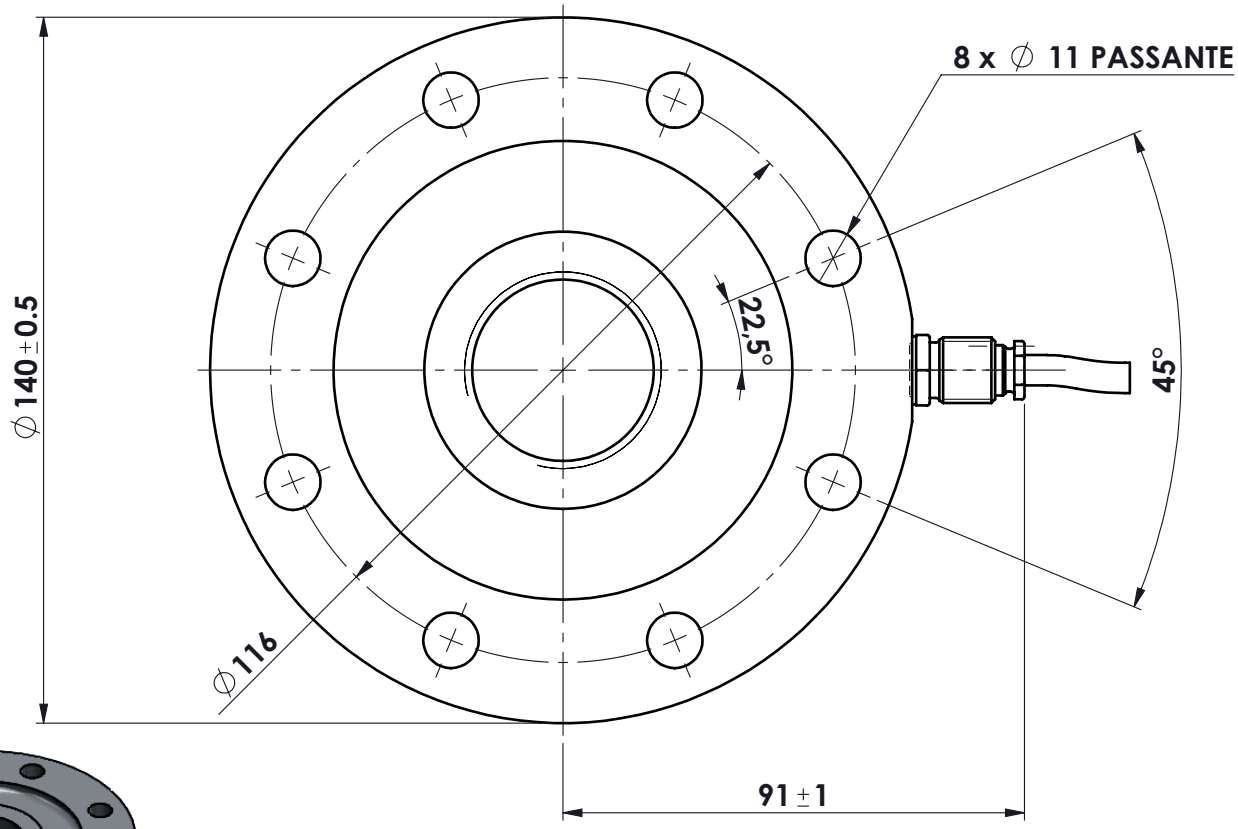

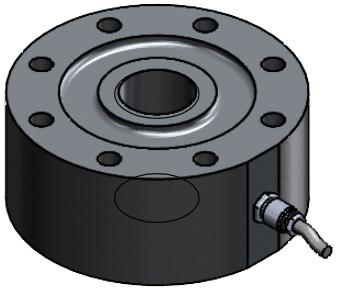

MATERIALE ACCIAIO INOX
PORTATA kg. 10.000
SENSIBILITA' 3 mV/V
protezione IP67

Ap.	Data	Dis.	descrizione modifica
.	.		.
.	.		.
.	.		.
.	.	.	.

toller. gen.	
0 ÷ 30	±0.10
30 ÷ 100	±0.15
100 ÷ 300	±0.25
300 ÷ 500	±0.50
foro/alb	H9 – h9
sm. e raggi	0.5

dimens. in mm.

peso kg. 6.27
Data 02.10.2018
Scala 1:1.5

CELLA IN COMPRESSIONE
mod. LCVK 10.001
ASSIEME CELLA

N° DISEGNO A.1829
foglio 1 di 1
disegnato FB
controllato

MATERIALE .
GREZZO .
TRATTAMENTO .
FINITURA LAVORAZ.

METIOR s.r.l.

PROPRIETA' METIOR srl VIETATA LA RIPRODUZIONE ANCHE PARZIALE SENZA PREVIA AUTORIZZAZIONE

www.metior.it