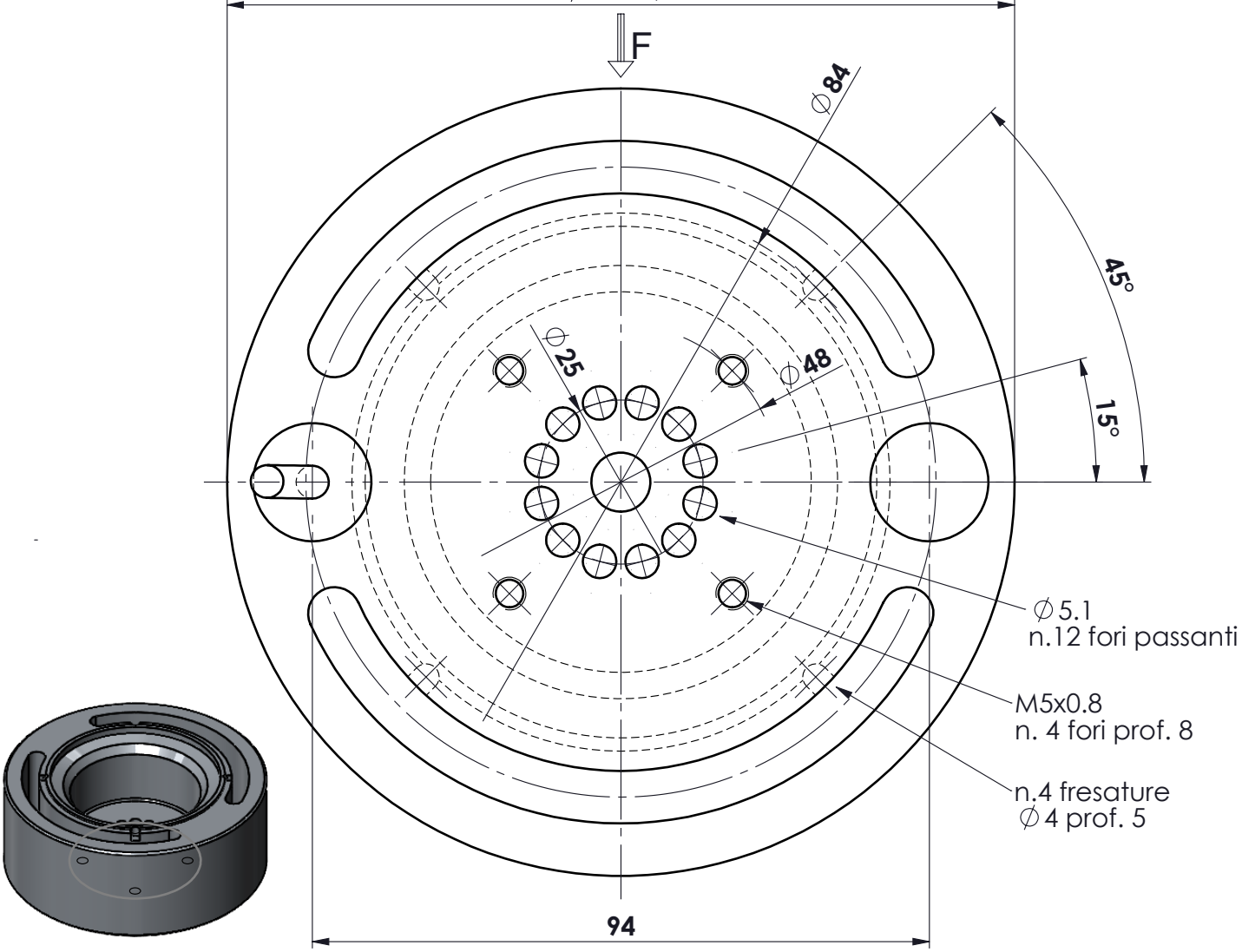

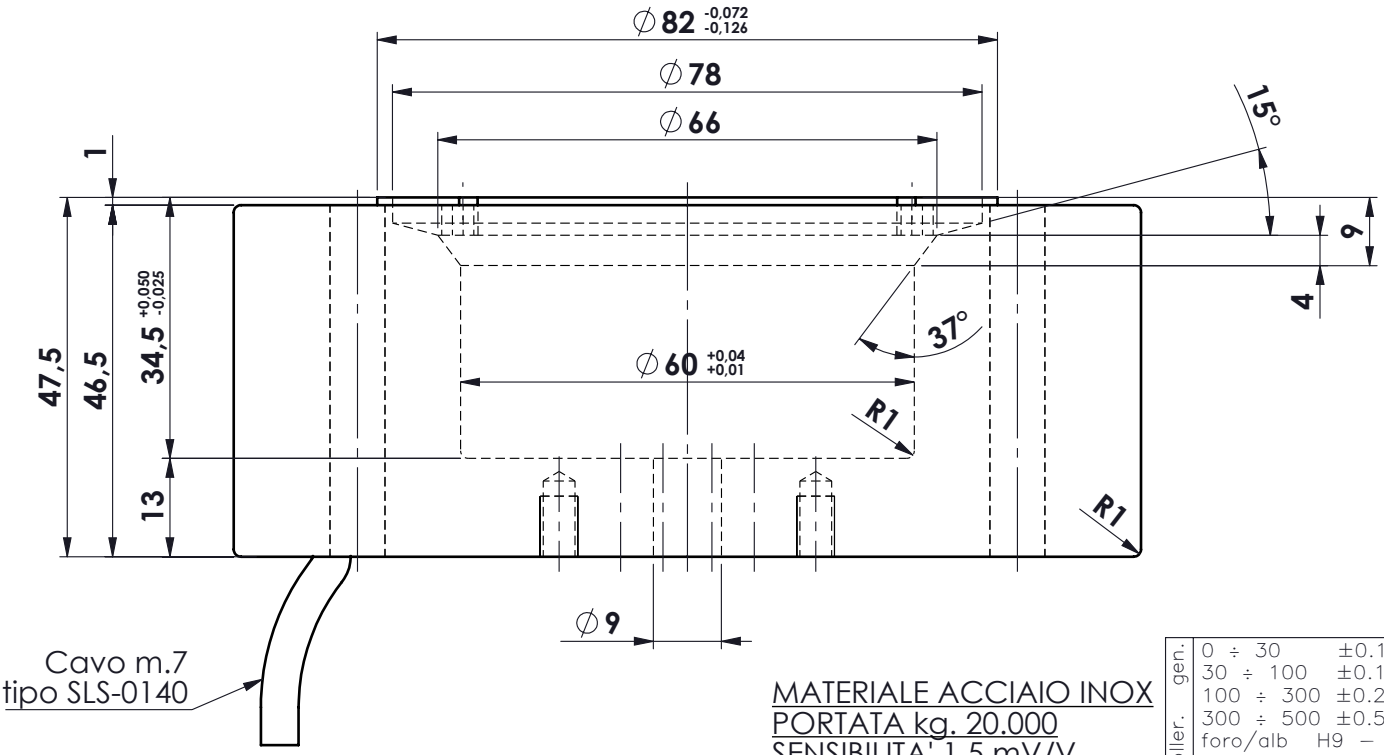

MATERIALE ACCIAIO INOX
PORTATA kg. 20.000
SENSIBILITA' 1.5 mV/V

toller. gen.	
0 ÷ 30	±0.10
30 ÷ 100	±0.15
100 ÷ 300	±0.25
300 ÷ 500	±0.50
foro/alb	H9 – h9
sm. e raggi	0.5

dimens. in mm.

peso kg. 2.66	CELLA A TAGLIO	N° DISEGNO A.701	foglio 1 di 1
Data 04.02.2002	mod. BLK 20.000	disegnato MR	controllato
Scala 1:1	INGOMBRO		

MATERIALE .
GREZZO .
TRATTAMENTO .
FINITURA LAVORAZ.

METIOR s.r.l.

PROPRIETA' METIOR srl VIETATA LA RIPRODUZIONE ANCHE PARZIALE SENZA PREVIA AUTORIZZAZIONE

www.metior.it