MATERIALE ACCIAIO INOX
PORTATA 27.000 kg
SENSIBILITA' 4 ÷ 20 mA
DOPPIO PONTE ESTENSIMETRICO
GRADO DI PROTEZIONE IP67

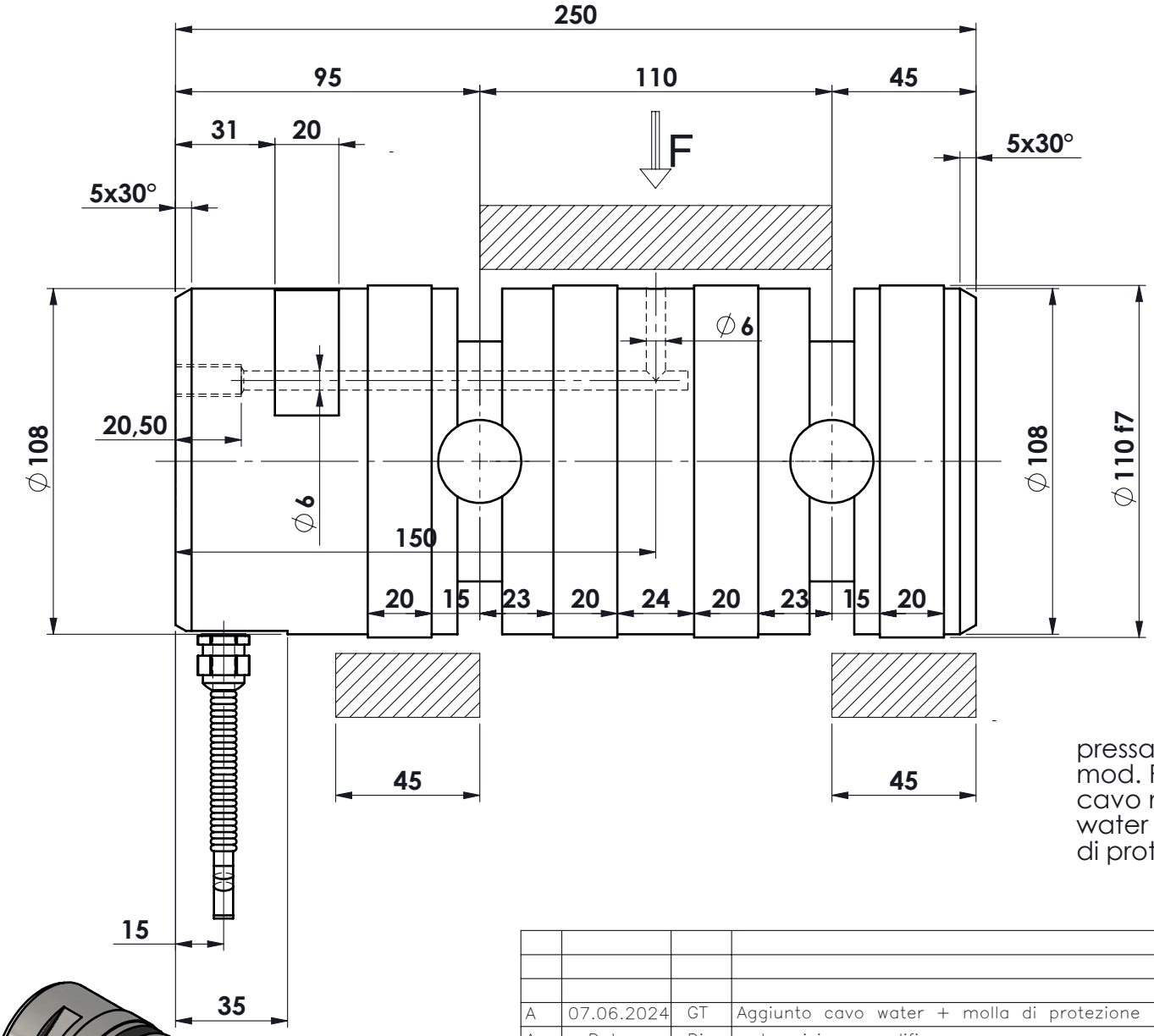

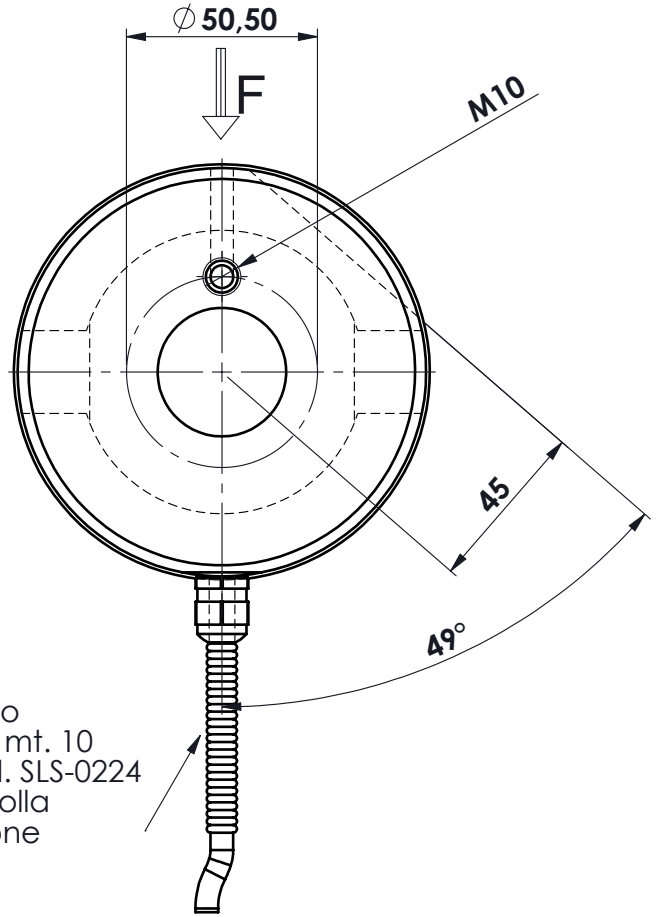

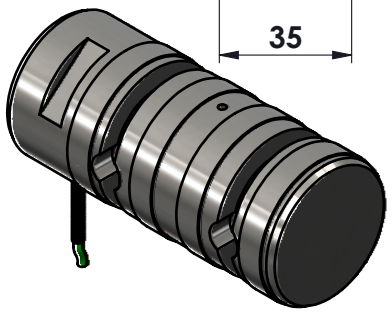

A	07.06.2024	GT	Aggiunto cavo water + molla di protezione
Ap.	Data	Dis.	descrizione modifica

toller. gen.

0 ÷ 30	±0.10
30 ÷ 100	±0.15
100 ÷ 300	±0.25
300 ÷ 500	±0.50
sm. e raggi	0.5

dimens. in mm.

peso kg. 16.77
Data 15/12/2021
Scala 1:2

CELLA DI CARICO A PERNO
mod. PRZ 27.000 DOP
ASSIEME

N° DISEGNO C.2184/A
foglio 1
di 1

disegnato GT
controllato

MATERIALE .
GREZZO .
TRATTAMENTO .
FINITURA LAVORAZ.

PROPRIETA' METIOR srl VIETATA LA RIPRODUZIONE ANCHE PARZIALE SENZA PREVIA AUTORIZZAZIONE

METIOR s.r.l.

www.metior.it