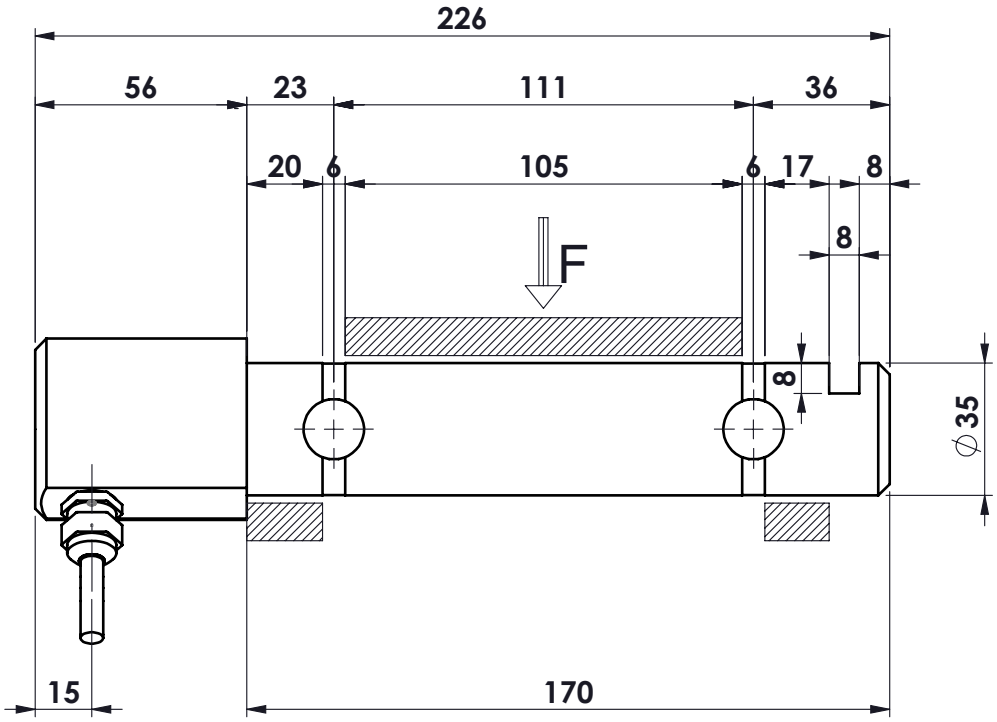

MATERIALE ACCIAIO INOX
PORTATA 10.000 kg
SENSIBILITA' 0 ÷ 5 V (alim. 12÷24 Vcc)
GRADO DI PROTEZIONE IP67
DOPPIO PONTE ESTENSIMETRICO

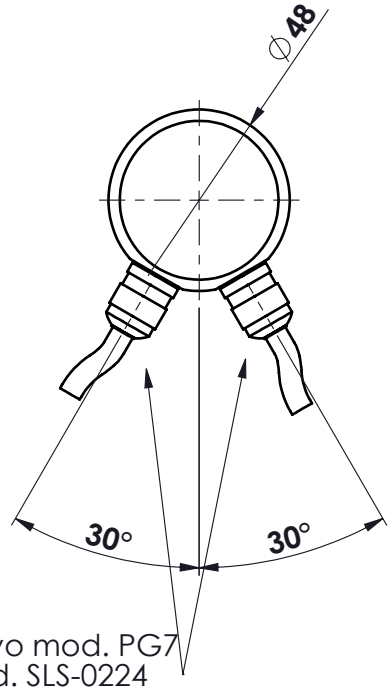

n°2x pressacavo mod. PG7
mt.5 cavo mod. SLS-0224

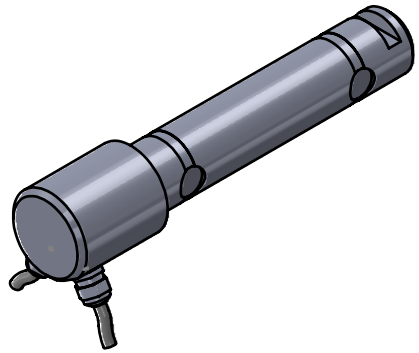

Ap.	Data	Dis.	descrizione modifica

toller. gen.: 0 ÷ 30 ±0.10; 30 ÷ 100 ±0.15; 100 ÷ 300 ±0.25; 300 ÷ 500 ±0.50; foro/alb H9 – h9; sm. e raggi 0.5

dimens. in mm.

peso kg. 2.07
Data 05/08/2022
Scala 1:2

CELLA DI CARICO A PERNO
mod. PRH 10021 DOP
ASSIEME

N° DISEGNO C.2252
foglio 1 di 1
disegnato GT
controllato

MATERIALE
GREZZO
TRATTAMENTO
FINITURA LAVORAZ.

METIOR s.r.l.

PROPRIETA' METIOR srl VIETATA LA RIPRODUZIONE ANCHE PARZIALE SENZA PREVIA AUTORIZZAZIONE

www.metior.it