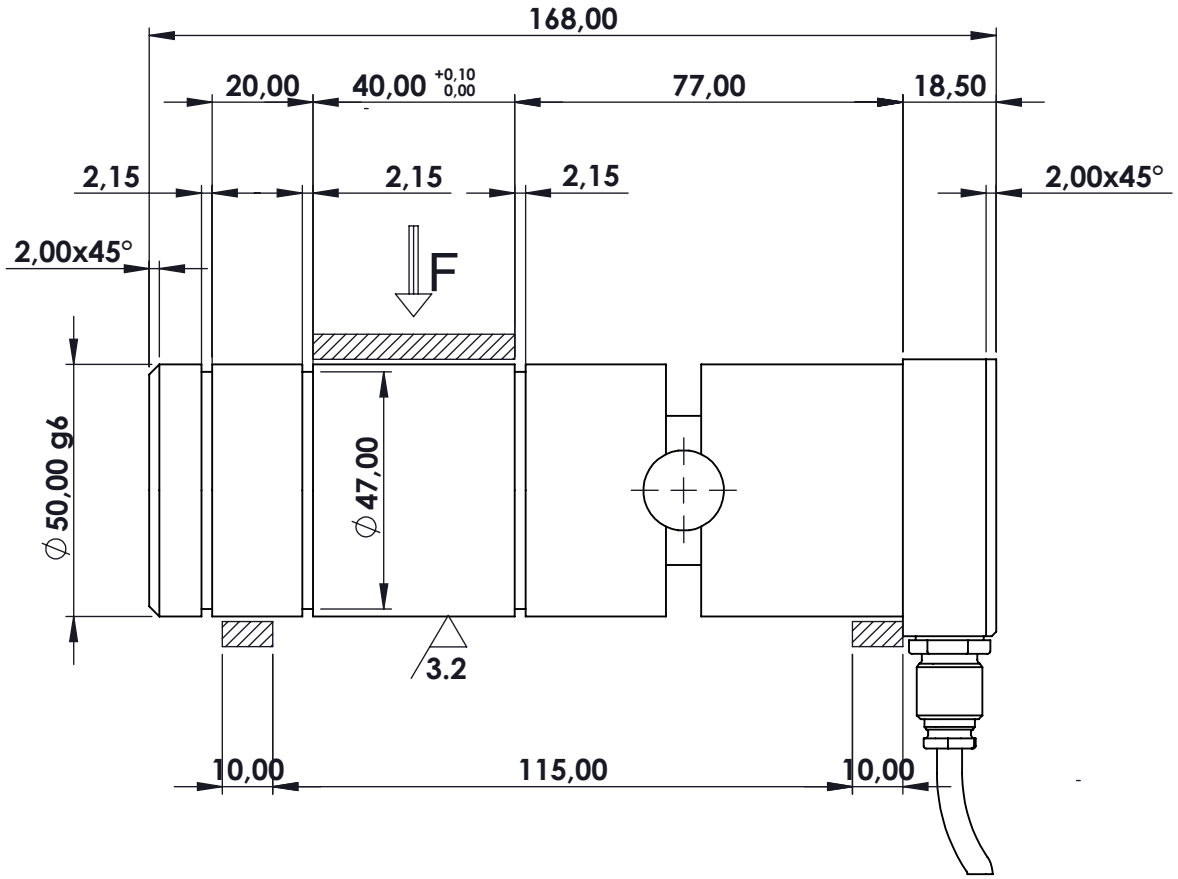

MATERIALE ACCIAIO INOX
PORTATA 5000 kg
SENSIBILITA' 1,00 mV/V
GRADO DI PROTEZIONE IP67
MARCATURA LPRH 5032

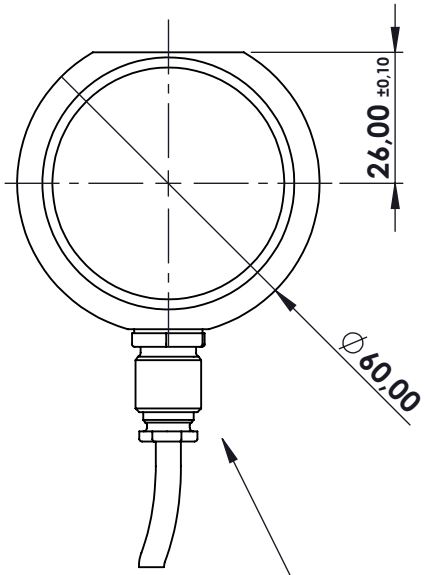

Pressacavo mod. 1/4"GAS
mt.10 cavo mod. SLS-0140

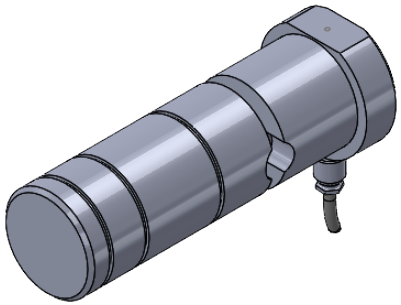

Ap.	Data	Dis.	descrizione modifica

toller. gen.: 0 ÷ 30 ±0.10; 30 ÷ 100 ±0.15; 100 ÷ 300 ±0.25; 300 ÷ 500 ±0.50; foro/alb H9 – h9; sm. e raggi 0.5

dimens. in mm.

peso kg. 0.35
Data 14.11.2022
Scala 1:1.5

CELLA DI CARICO A PERNO
mod. PRH 5032
ASSIEME

N° DISEGNO C.2260
foglio 1 di 1
disegnato GT
controllato

MATERIALE
GREZZO
TRATTAMENTO
FINITURA LAVORAZ.

PROPRIETA' METIOR srl VIETATA LA RIPRODUZIONE ANCHE PARZIALE SENZA PREVIA AUTORIZZAZIONE

METIOR s.r.l.

www.metior.it