MATERIALE ACCIAIO INOX
PORTATA 125 kN
GRADO DI PROTEZIONE IP65
SENSIBILITA' mA (24 Vcc)

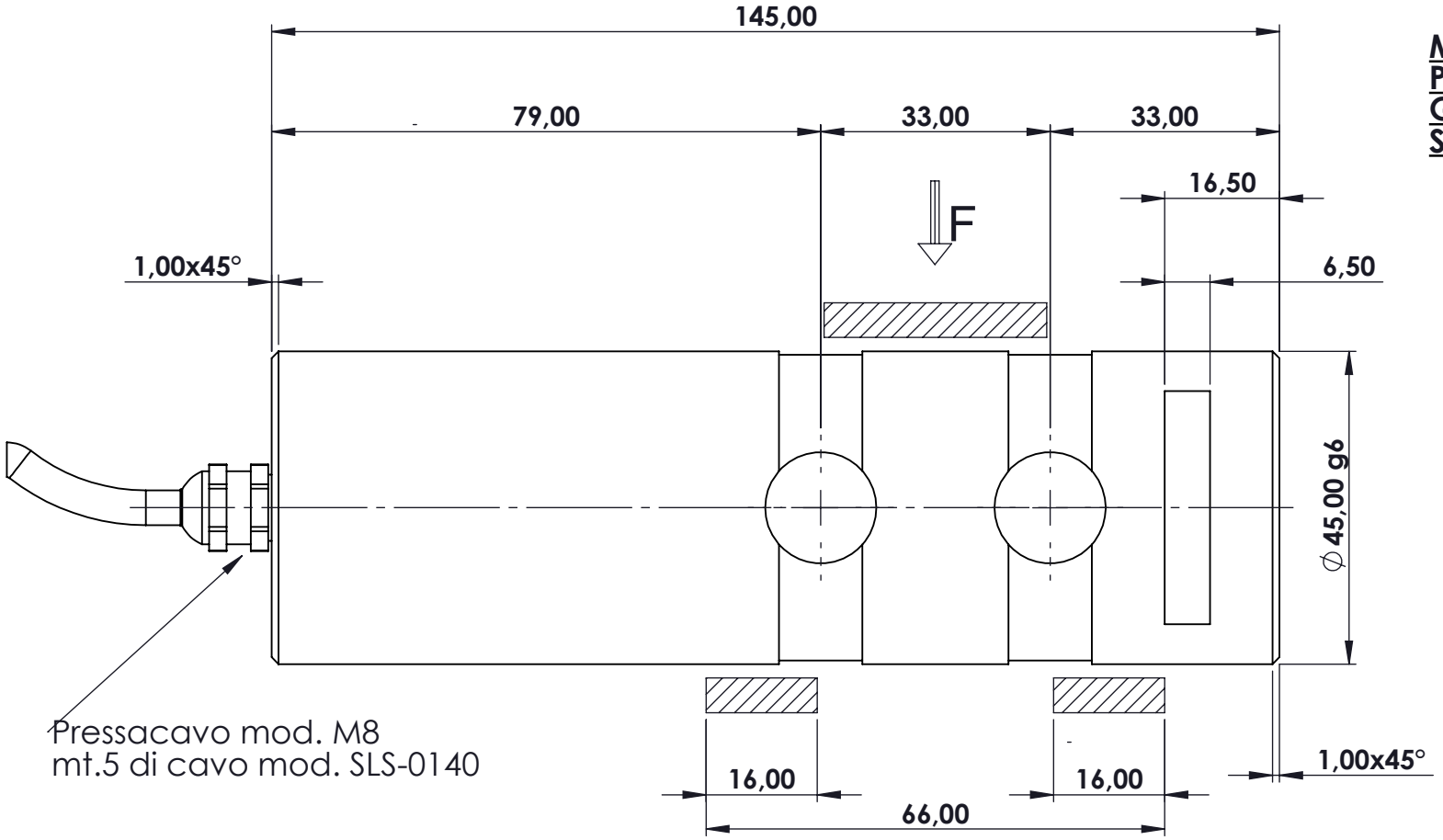

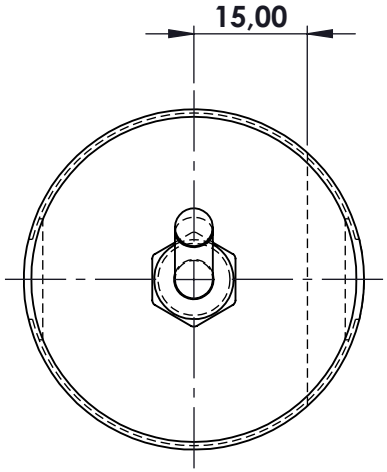

CARICO		SENSIBILITA'
-25 kN	=	4 mA
0 kN	=	6,667 mA
125 kN	=	20 mA

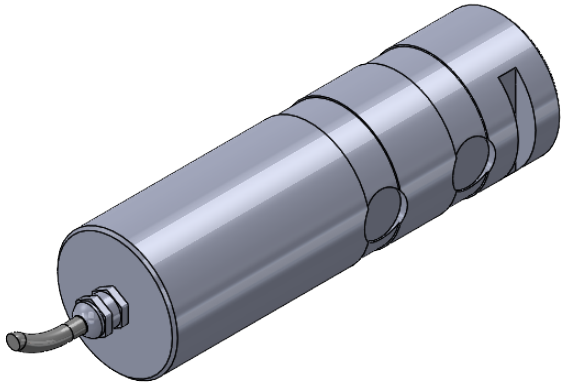

Ap.	Data	Dis.	descrizione modifica

toller. gen.: 0 ÷ 30 ±0.10; 30 ÷ 100 ±0.15; 100 ÷ 300 ±0.25; 300 ÷ 500 ±0.50; foro/alb H9 – h9; sm. e raggi 0.5

dimens. in mm.

peso kg. 1,81
Data 06.03.2023
Scala 1:1

CELLA DI CARICO A PERNO
mod. PRQ 125 kN
ASSIEME

N° DISEGNO C.2280
foglio 1 di 1
disegnato GT
controllato

MATERIALE
GREZZO
TRATTAMENTO
FINITURA LAVORAZ.

METIOR s.r.l.

PROPRIETA' METIOR srl VIETATA LA RIPRODUZIONE ANCHE PARZIALE SENZA PREVIA AUTORIZZAZIONE

www.metior.it