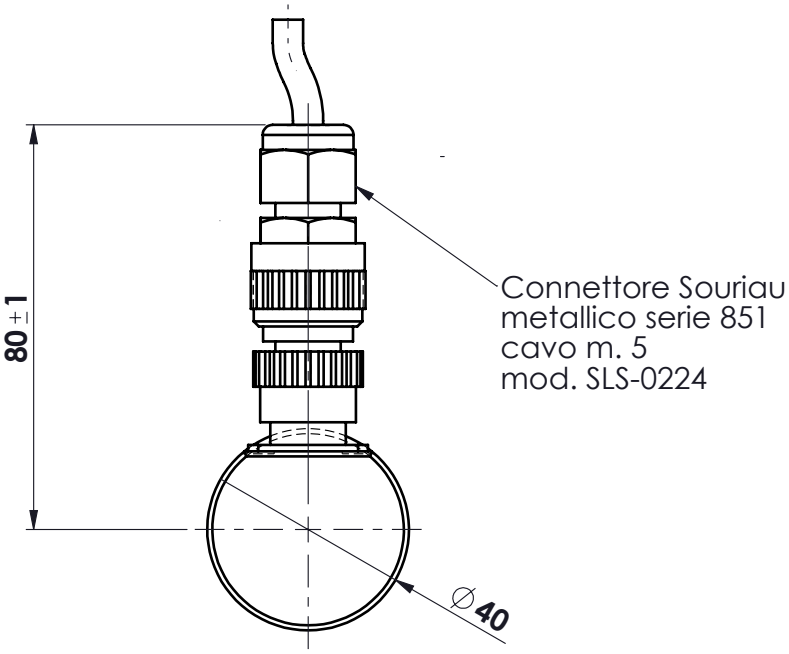

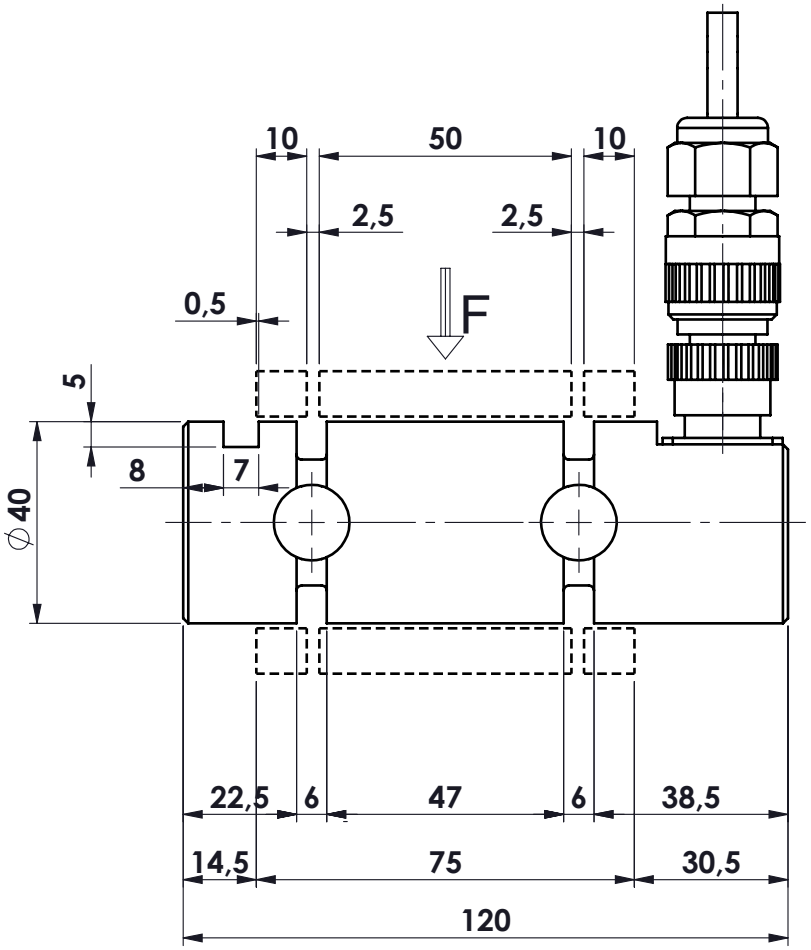

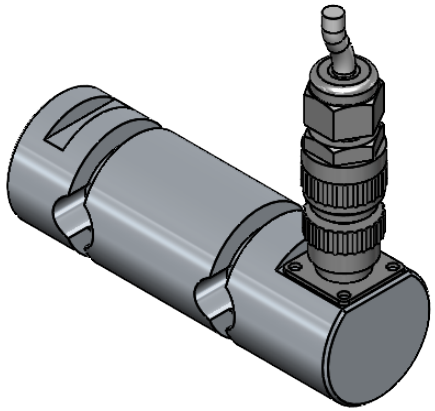

MATERIALE ACCIAIO INOX
PORTATA: 2500 kg.
SENSIBILITA' 1 mV/V

.	.		.	
.	.		.	
.	.		.	
A	30.05.2017	MR	SPOSTATO CONNETTORE E SEDE CHIAVETTA	
Ap.	Data	Dis.	descrizione modifica	

toller. gen.: 0 ÷ 30 ±0.10; 30 ÷ 100 ±0.15; 100 ÷ 300 ±0.25; 300 ÷ 500 ±0.50; foro/alb H9 – h9; sm. e raggi 0.5

dimens. in mm.

peso kg. 1.12
Data 22.05.2017
Scala 1:1.5

CELLA DI CARICO A PERNO
mod. PRQ 2502
ASSIEME

N° DISEGNO C.1713/A
foglio 1 di 1
disegnato MR
controllato

MATERIALE .
GREZZO .
TRATTAMENTO .
FINITURA LAVORAZ.

METIOR s.r.l.

PROPRIETA' METIOR srl VIETATA LA RIPRODUZIONE ANCHE PARZIALE SENZA PREVIA AUTORIZZAZIONE

www.metior.it