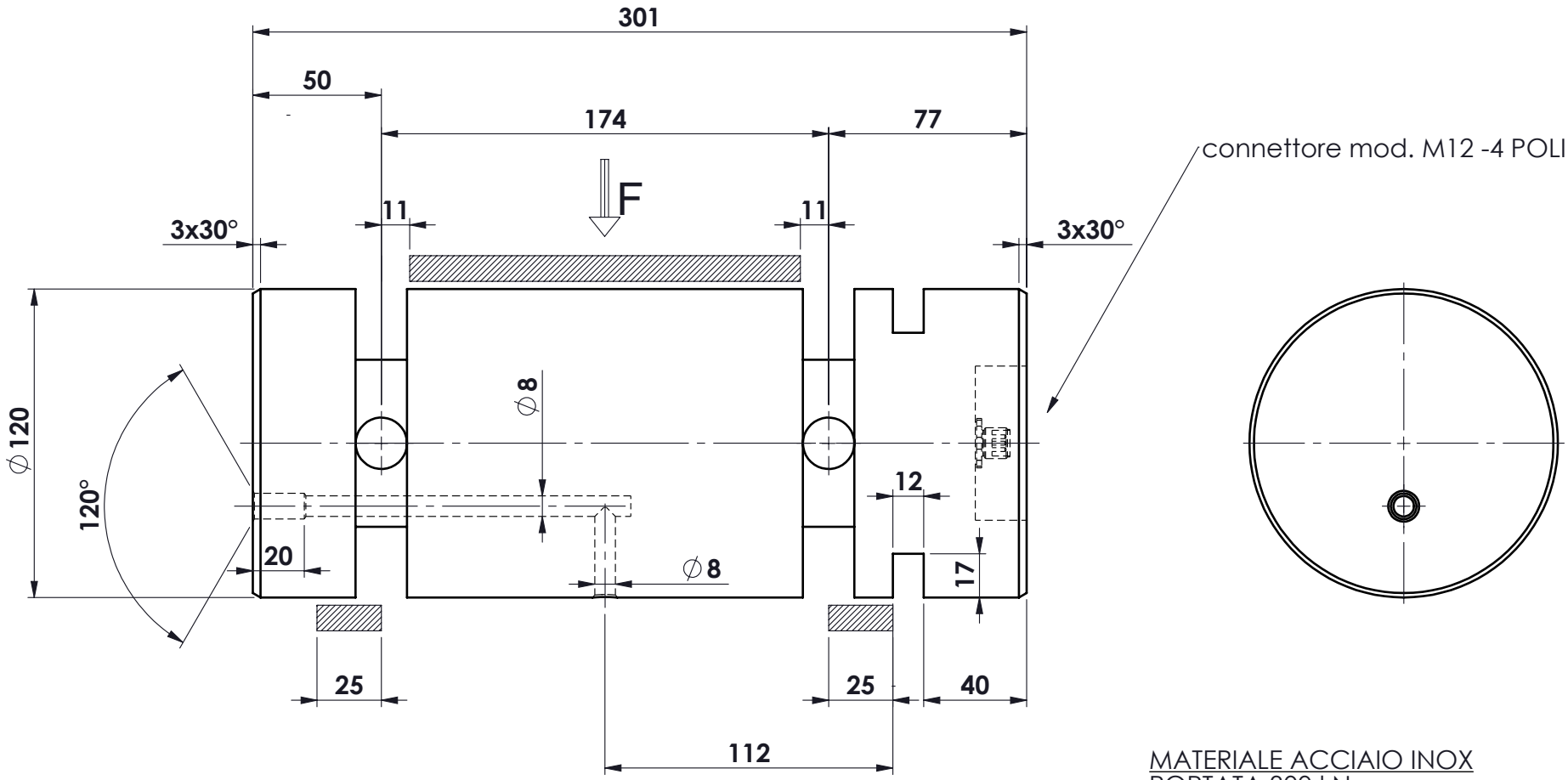

MATERIALE ACCIAIO INOX
PORTATA 300 kN
SENSIBILITA' 1,00 mV/V
GRADO DI PROTEZIONE IP67

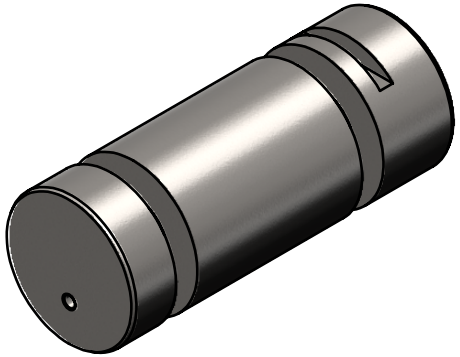

Ap.	Data	Dis.	descrizione modifica
.	.		.
C	18.07.2022	GT	Incassato connettore
B	25.01.2021	GT	Eliminato chiavella SX
A	04.09.2019	GT	Modifiche varie

toller. gen.: 0 ÷ 30 ±0.10; 30 ÷ 100 ±0.15; 100 ÷ 300 ±0.25; 300 ÷ 500 ±0.50; foro/alb H9 – h9; sm. e raggi 0.5

dimens. in mm.

peso kg. 21.68
Data 03/09/2019
Scala 1:2.5

CELLA DI CARICO A PERNO
mod. PRZ 300 KN
ASSIEME

N° DISEGNO C.1943/C
foglio 1 di 1
disegnato GT
controllato

MATERIALE .
GREZZO .
TRATTAMENTO .
FINITURA LAVORAZ. .

PROPRIETA' METIOR srl VIETATA LA RIPRODUZIONE ANCHE PARZIALE SENZA PREVIA AUTORIZZAZIONE

METIOR s.r.l.

www.metior.it