MATERIALE ACCIAIO INOX
PORTATA 1.000 E 2.000 kg
SENSIBILITA' 1,5 mV/V
GRADO DI PROTEZIONE IP65
MARCHIATURA LPRN 1002
LPRN 2005

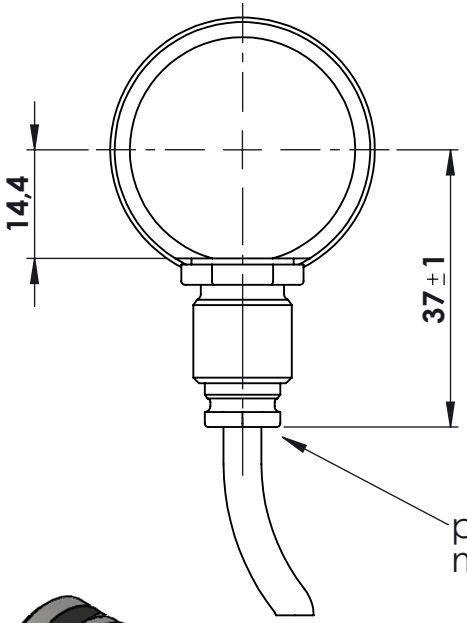

pressacavo mod. 1/4 GAS
mt. 5 di cavo mod. SLS-0140

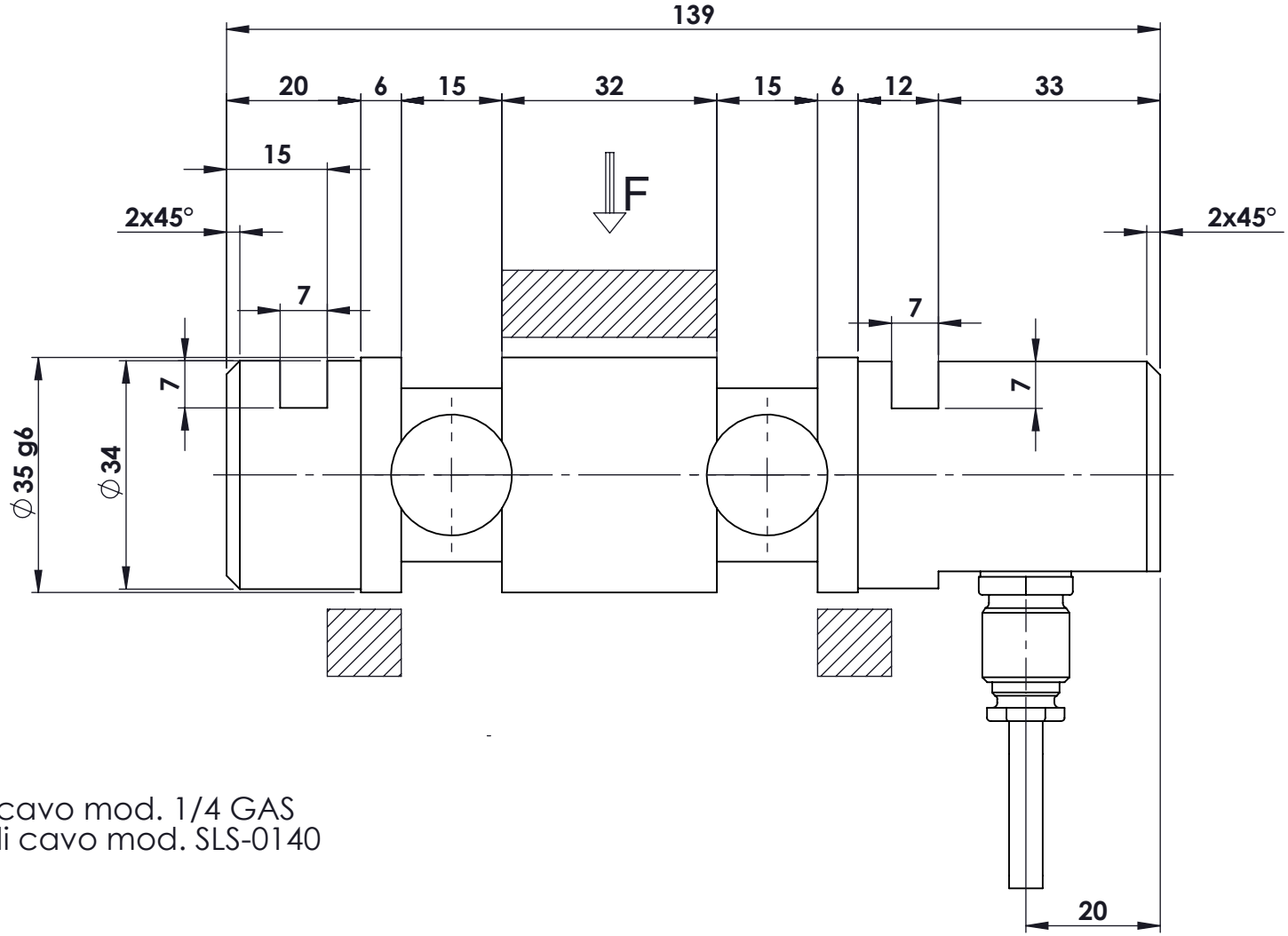

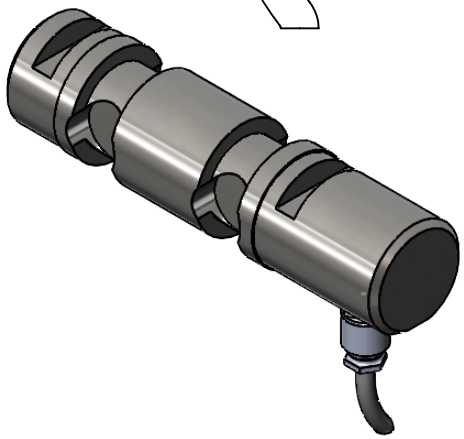

Ap.	Data	Dis.	descrizione modifica
.	.		.
.	.		.
.	.		.
.	.		.

toller. gen.
0 ÷ 30 ±0.10
30 ÷ 100 ±0.15
100 ÷ 300 ±0.25
300 ÷ 500 ±0.50
foro/alb H9 – h9
sm. e raggi 0.5

dimens. in mm.

peso kg. 0.86
Data 27/10/2020
Scala 1:1

CELLA DI CARICO A PERNO
mod. PRN 1002 – 2005
ASSIEME

N° DISEGNO C.2045
foglio 1
di 1

disegnato GT
controllato

MATERIALE .
GREZZO .
TRATTAMENTO .
FINITURA LAVORAZ. .

PROPRIETA' METIOR srl VIETATA LA RIPRODUZIONE ANCHE PARZIALE SENZA PREVIA AUTORIZZAZIONE

METIOR s.r.l.

www.metior.it