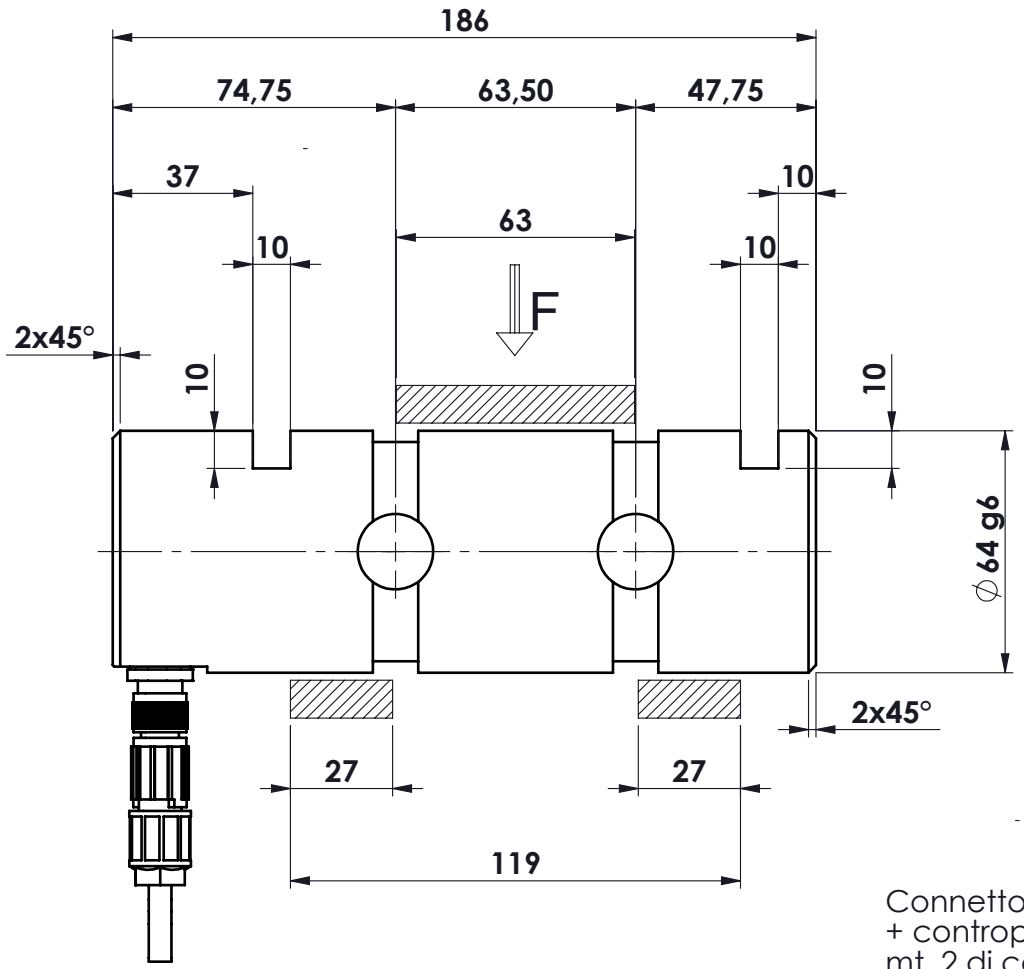

MATERIALE ACCIAIO INOX
PORTATA 330 KN
SENSIBILITA' 1,00 mV/V
GRADO DI PROTEZIONE

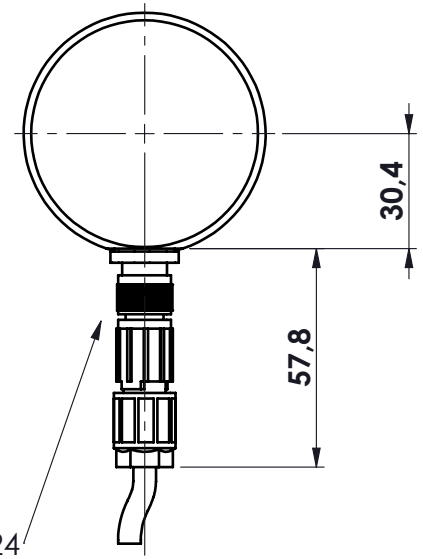

Connettore mod. M12
+ contropresa cablata a
mt. 2 di cavo mod. SLS-0224

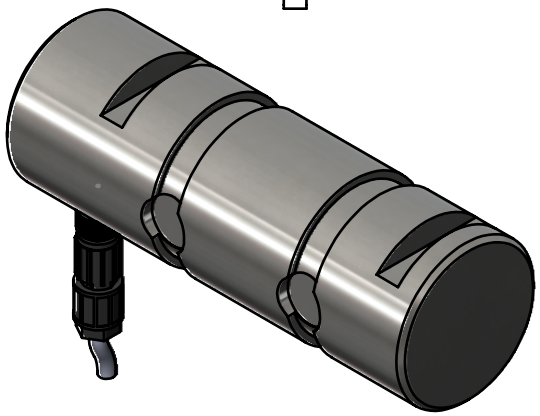

Ap.	Data	Dis.	descrizione modifica
.	.		.
.	.		.
.	.		.
.	.		.

toller. gen.: 0 ÷ 30 ±0.10; 30 ÷ 100 ±0.15; 100 ÷ 300 ±0.25; 300 ÷ 500 ±0.50; foro/alb H9 – h9; sm. e raggi 0.5

dimens. in mm.

peso kg. 4.49
Data 31/08/2021
Scala 1:2

CELLA DI CARICO A PERNO
mod. PRH 330 KN
ASSIEME

N° DISEGNO C.2142
foglio 1 di 1
disegnato GT
controllato

MATERIALE .
GREZZO .
TRATTAMENTO .
FINITURA LAVORAZ.

PROPRIETA' METIOR srl VIETATA LA RIPRODUZIONE ANCHE PARZIALE SENZA PREVIA AUTORIZZAZIONE

METIOR s.r.l.

www.metior.it