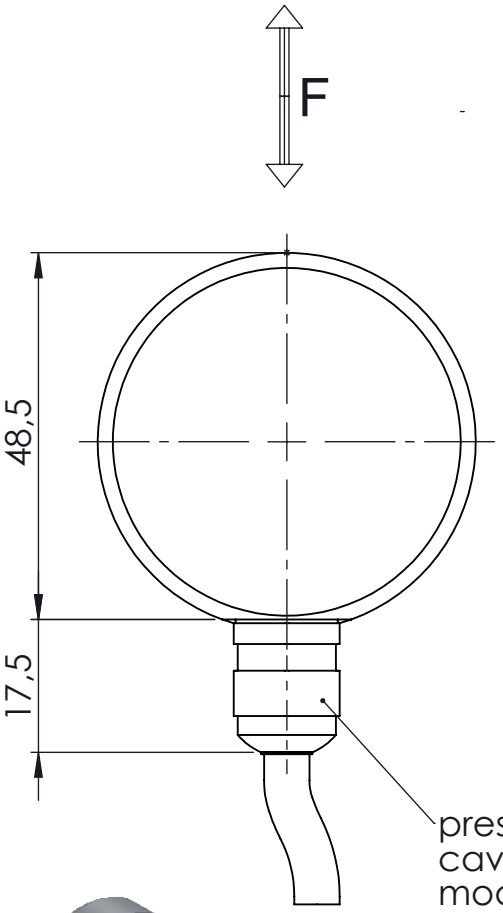

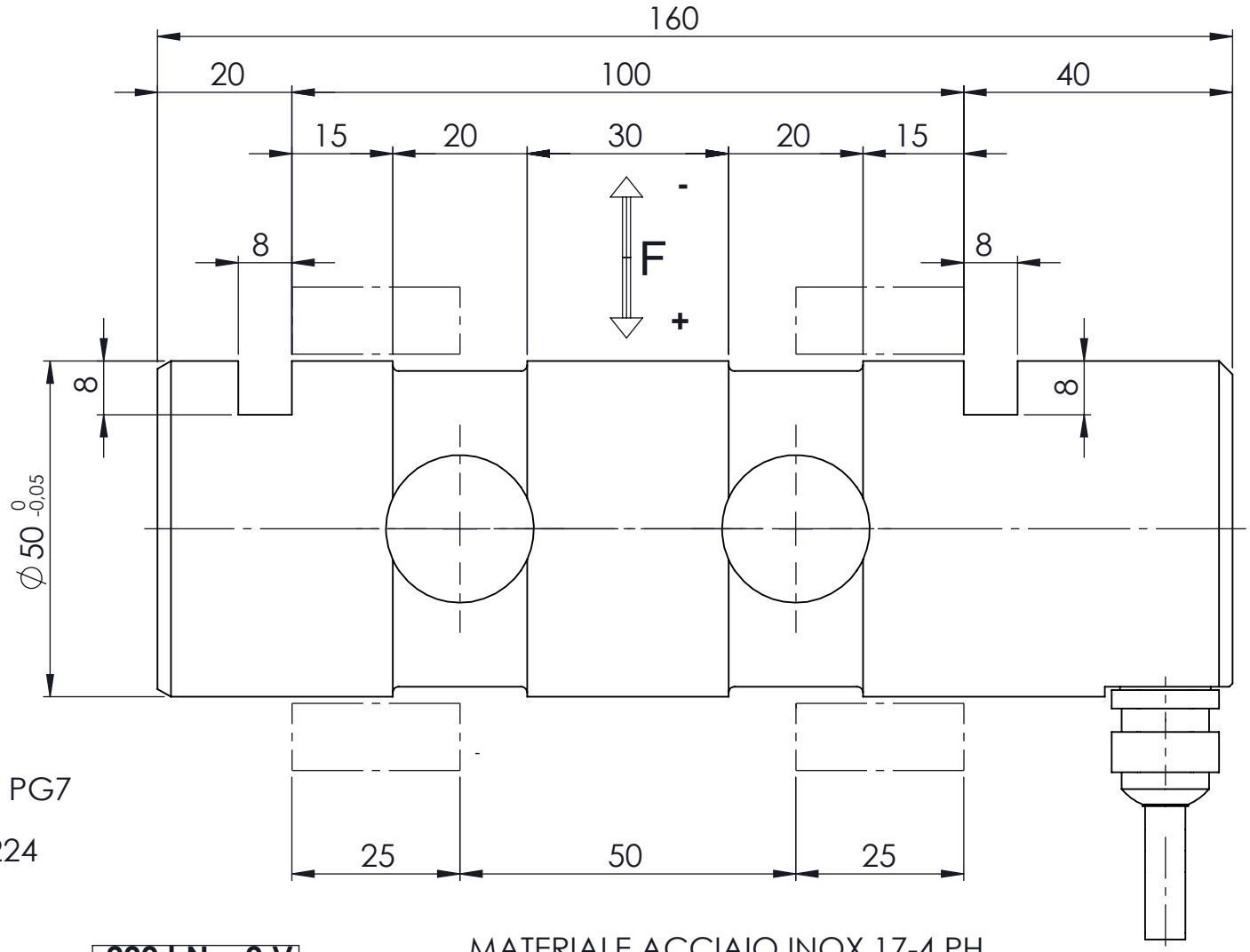

-200 kN = 0 V
0 kN = 5 V
200 KN = 10 V

MATERIALE ACCIAIO INOX 17-4 PH
PORTATA 200 kN
SENSIBILITA' 5÷0 ÷ 5-10V - 24 Vcc
protezione IP65

toller. gen.	
0 ÷ 30	±0.10
30 ÷ 100	±0.15
100 ÷ 300	±0.25
300 ÷ 500	±0.50
foro/alb	H9 – h9
sm. e raggi	0.5

dimens. in mm.	peso kg. 2.3	CELLA DI CARICO A PERNO	N° DISEGNO C.2035/A
	Data 17/09/2020	mod. PRX 200 KN/3	foglio 1 di 1
	Scala 1:1	ASSIEME PERNO	disegnato GT / controllato
MATERIALE ACCIAIO INOX		GREZZO	
TRATTAMENTO -		FINITURA LAVORAZ. 1.6	

PROPRIETA' METIOR srl VIETATA LA RIPRODUZIONE ANCHE PARZIALE SENZA PREVIA AUTORIZZAZIONE

METIOR s.r.l.

www.metior.it