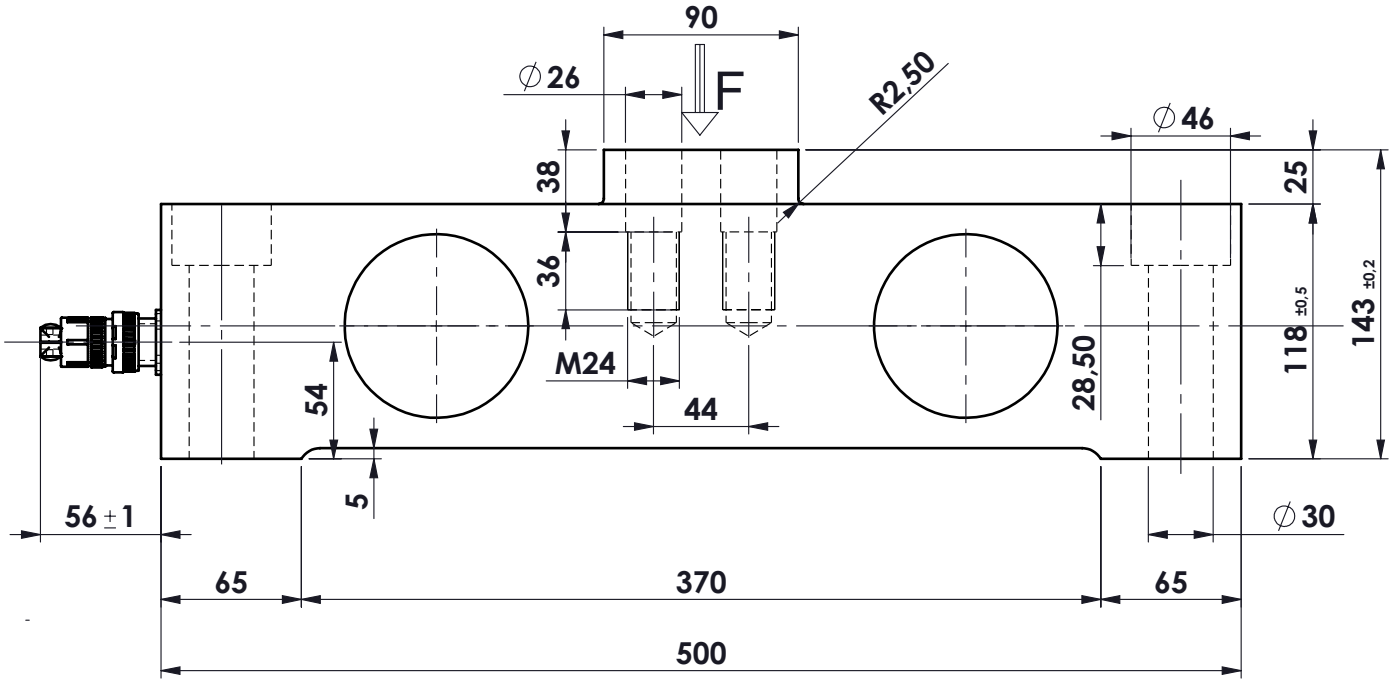


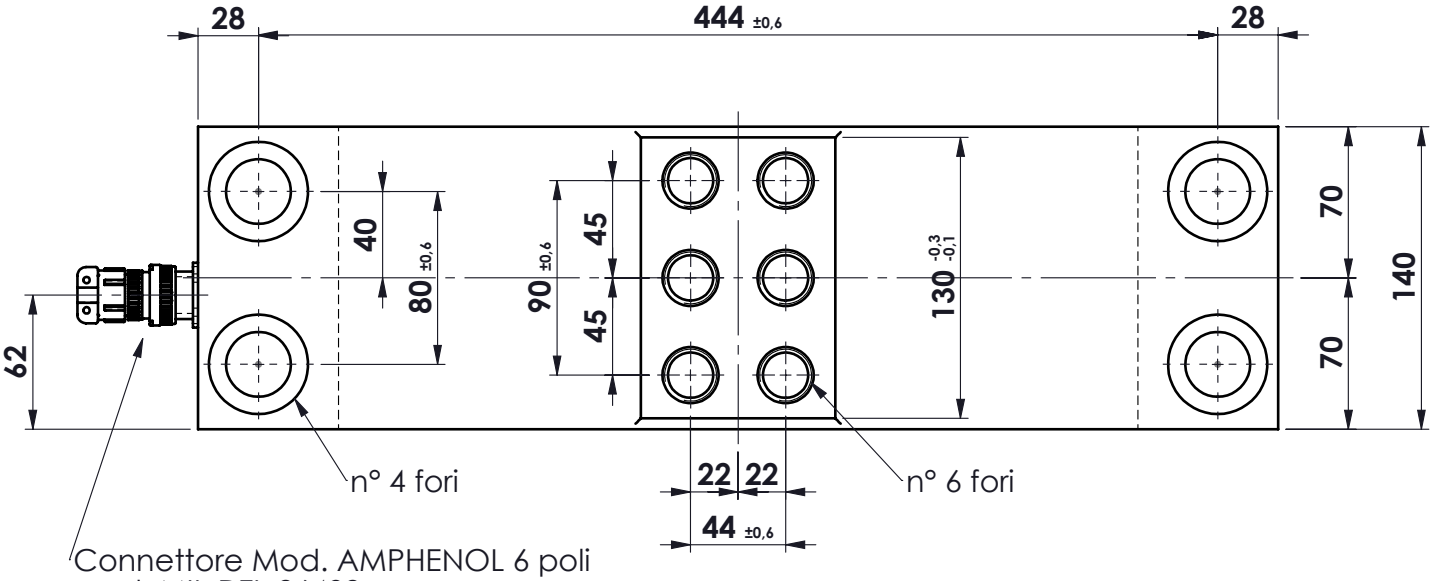


Connettore Mod. AMPHENOL 6 poli
mod. MIL-DTL-26482
maschio da pannello +
femmina volante (senza cavo)

## CODIFICA

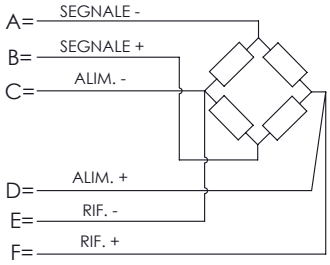


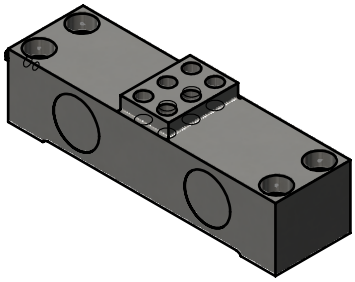

MATERIALE ACCIAIO INOX
PORTATA kg. 130.000
SENSIBILITA' 1.0 mV/V (indicativa)
grado di protezione: IP67

| | | | | |
|---|---|---|---|---|
| . | . | | . | |
| . | . | | . | |
| . | . | | . | |
| A | 30.03.2021 | GT | Modificato codifica connettore | |
| Ap. | Data | Dis. | descrizione modifica | |

toller. gen.: 0 ÷ 30 ±0.10; 30 ÷ 100 ±0.15; 100 ÷ 300 ±0.25; 300 ÷ 500 ±0.50; foro/alb H9 – h9; sm. e raggi 0.5

dimens. in mm.

peso kg. 59.62
Data 16/02/2021
Scala 1:3.5

CELLA IN COMPRESSIONE
mod. PRR 130.000
ASSIEME

N° DISEGNO C.2083/A
foglio 1 di 1
disegnato GT
controllato

MATERIALE .
GREZZO .
TRATTAMENTO .
FINITURA LAVORAZ.

METIOR s.r.l.

PROPRIETA' METIOR srl VIETATA LA RIPRODUZIONE ANCHE PARZIALE SENZA PREVIA AUTORIZZAZIONE

www.metior.it