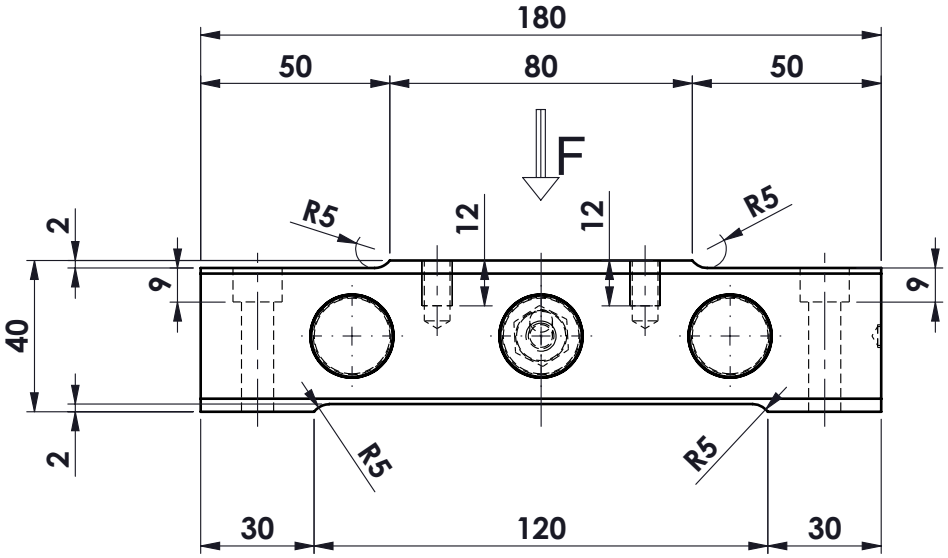

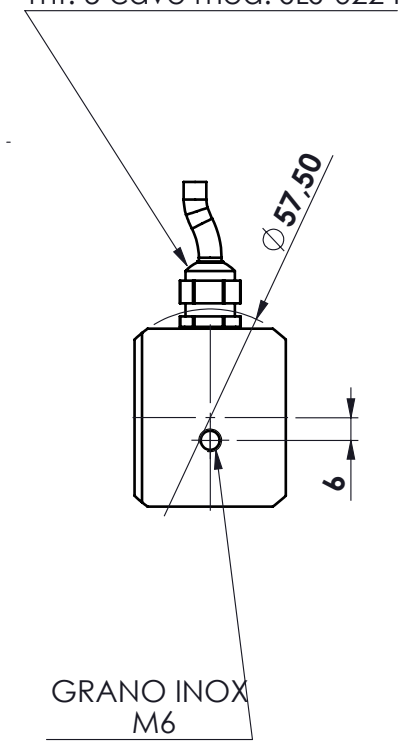

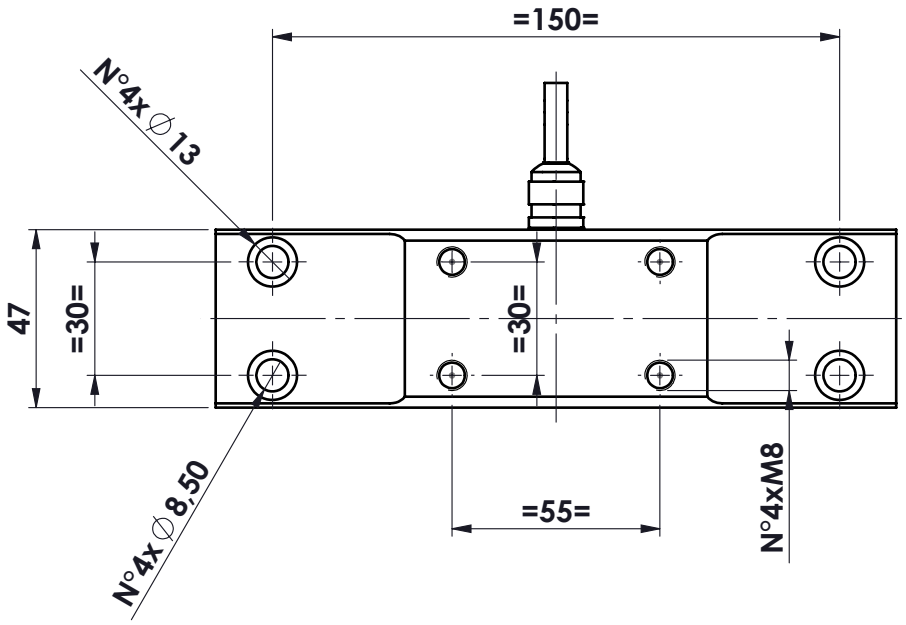

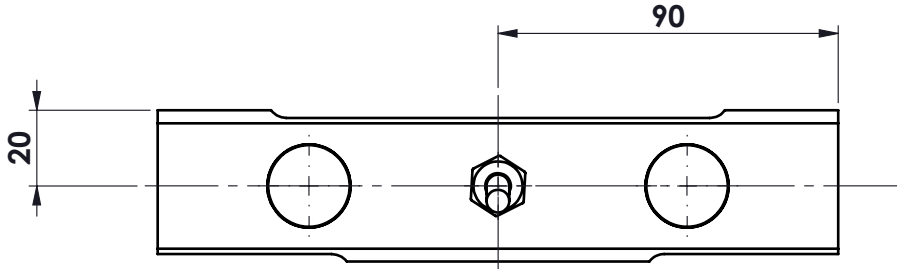

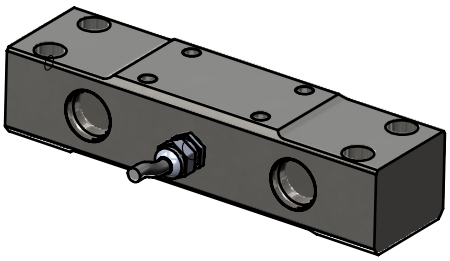

MATERIALE ACCIAIO INOX 17-4-PH
PORTATA 6000 kg
SENSIBILITA' 1,00 mV/V
GRADO DI PROTEZIONE IP68

Ap.	Data	Dis.	descrizione modifica
.	.		.
.	.		.
.	.		.
.	.		.

toller. gen.: 0 ÷ 30 ±0.10; 30 ÷ 100 ±0.15; 100 ÷ 300 ±0.25; 300 ÷ 500 ±0.50; foro/alb H9 – h9; sm. e raggi 0.5

dimens. in mm.

peso kg. 2.26
Data 26/11/2019
Scala 1:2

CELLA DOPPIO TAGLIO
mod. PRR 6000
ASSIEME

N° DISEGNO C.1967
foglio 1 di 1
disegnato GT
controllato

MATERIALE .
GREZZO .
TRATTAMENTO .
FINITURA LAVORAZ.

METIOR s.r.l.

PROPRIETA' METIOR srl VIETATA LA RIPRODUZIONE ANCHE PARZIALE SENZA PREVIA AUTORIZZAZIONE

www.metior.it