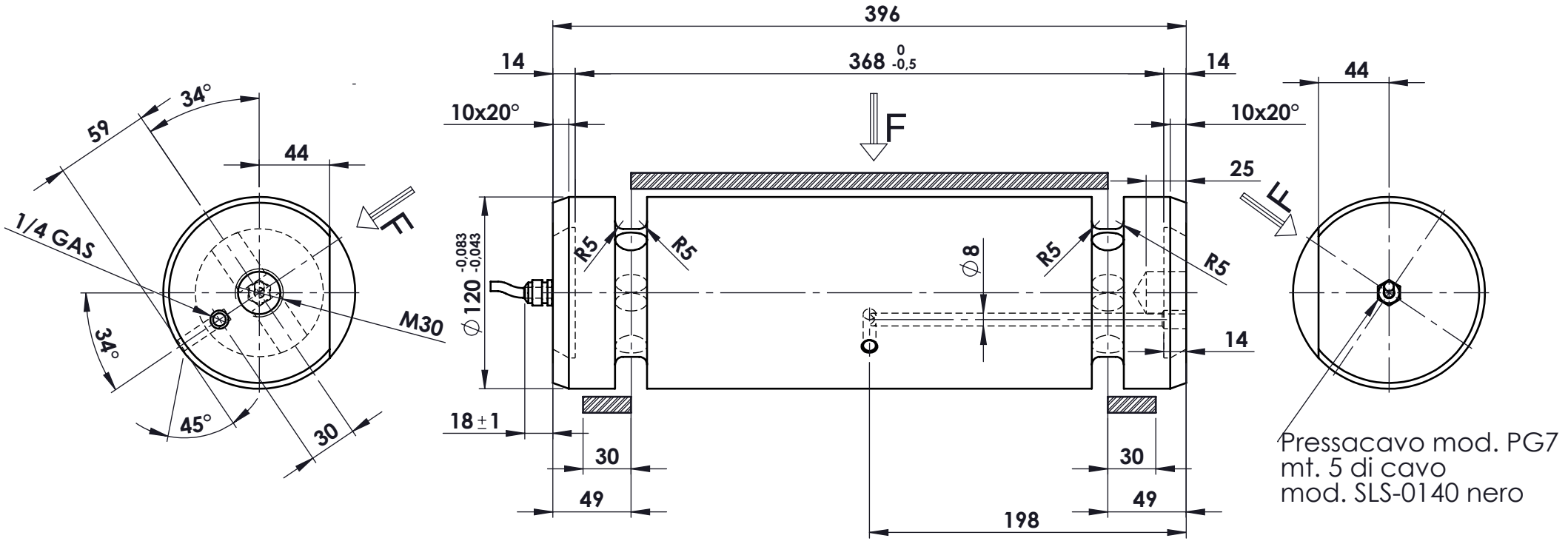

MATERIALE ACCIAIO INOX
PORTATA 24.000 kg
SENSIBILITA' 0,5 mV/V
GRADO DI PROTEZIONE IP67

GIALLO	+ SEGN.
VERDE	- SEGN.
ROSSO	+ ALIM.
BLU	- ALIM.
NERO	- REF.
BIANCO	+ REF.

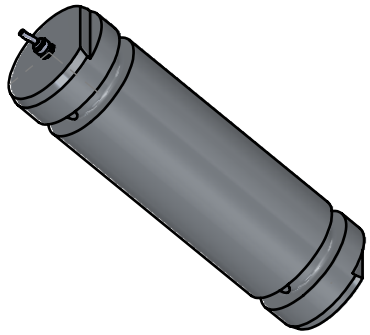

Ap.	Data	Dis.	descrizione modifica

toller. gen.: 0 ÷ 30 ±0.10; 30 ÷ 100 ±0.15; 100 ÷ 300 ±0.25; 300 ÷ 500 ±0.50; foro/alb H9 – h9; sm. e raggi 0.5

dimens. in mm.

peso kg. 32.00
Data 03/07/2019
Scala 1:3.5

CELLA DI CARICO A PERNO
mod. PRZ 24000
DISEGNO DI ASSIEME

N° DISEGNO C.1925
foglio 1
di 1

disegnato GT
controllato

MATERIALE
GREZZO
TRATTAMENTO
FINITURA LAVORAZ.

PROPRIETA' METIOR srl VIETATA LA RIPRODUZIONE ANCHE PARZIALE SENZA PREVIA AUTORIZZAZIONE

METIOR s.r.l.

www.metior.it