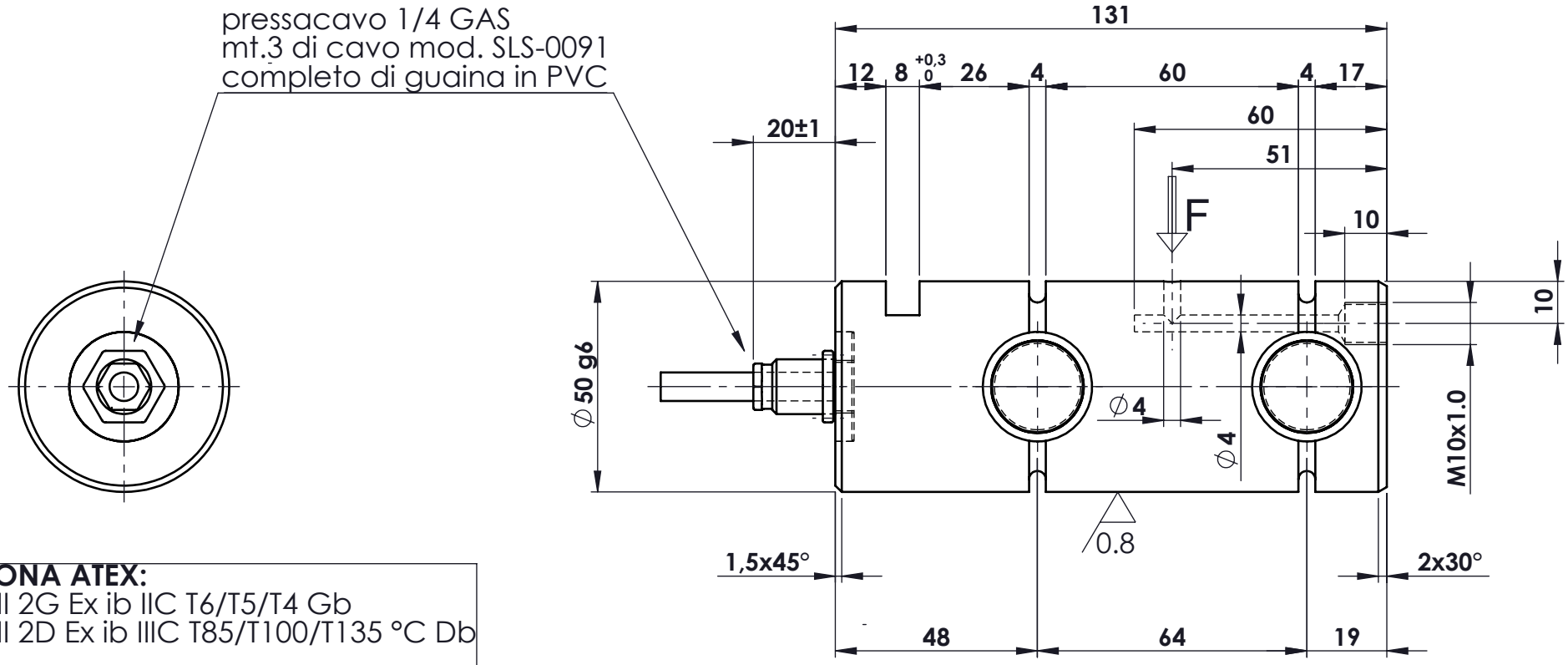

ZONA ATEX:
- II 2G Ex ib IIC T6/T5/T4 Gb
- II 2D Ex ib IIIC T85/T100/T135 °C Db

STRINGA Ex:
PR 17/04SS00525

MATERIALE ACCIAIO INOX 17-4-PH
PORTATA 6000 kg
SENSIBILITA' 1,0 mV/V
GRADO DI PROTEZIONE IP67

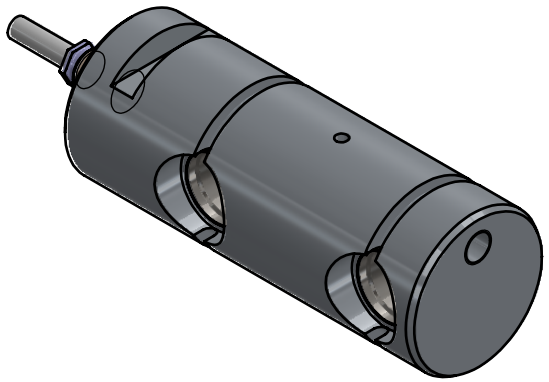

toller. gen.	
0 ÷ 30	±0.10
30 ÷ 100	±0.15
100 ÷ 300	±0.25
300 ÷ 500	±0.50
foro/alb	H9 – h9
sm. e raggi	0.5

dimens. in mm.	peso kg. 1.80	CELLA DI CARICO A PERNO	N° DISEGNO C.1883.EX
	Data 28/02/2019	mod. PRH 6004	foglio 1 di 1
	Scala 1:1.5	ASSIEME CELLA	disegnato GT / controllato
MATERIALE		GREZZO	
TRATTAMENTO		FINITURA LAVORAZ.	

PROPRIETA' METIOR srl VIETATA LA RIPRODUZIONE ANCHE PARZIALE SENZA PREVIA AUTORIZZAZIONE

METIOR s.r.l.

www.metior.it