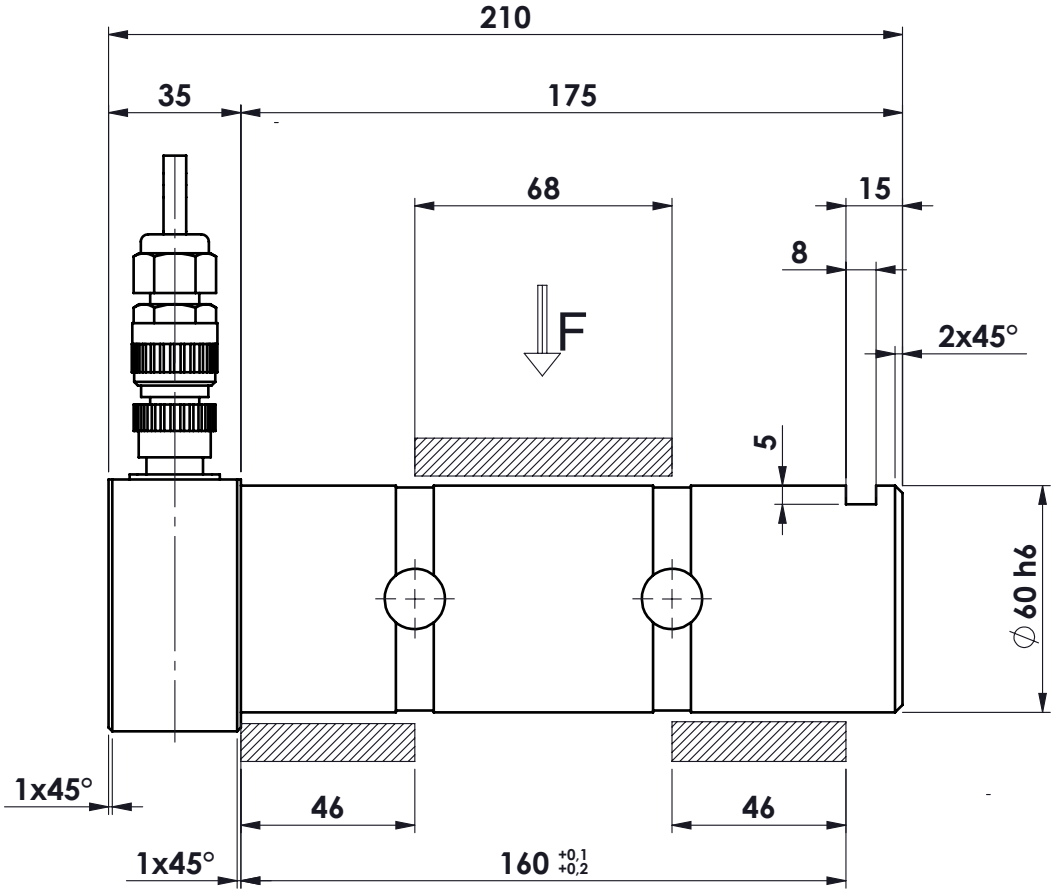

Connettore mod. SOURIAU in metallo con relativa contropresa cablata a mt. 5 di cavo mod. SLS-0224

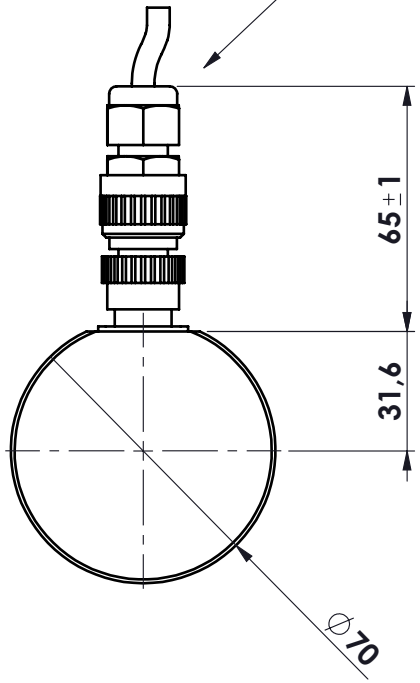

MATERIALE ACCIAIO INOX
PORTATA 400 kN
SENSIBILITA' 1,5 mV/V
GRADO DI PROTEZIONE IP67

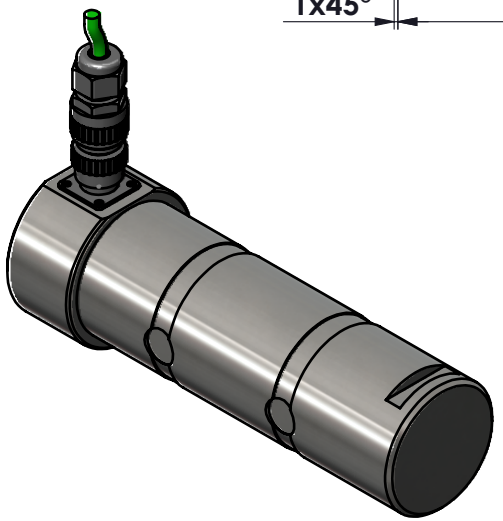

Ap.	Data	Dis.	descrizione modifica
.	.		.
.	.		.
.	.		.
.	.		.

toller. gen.

0 ÷ 30	±0.10
30 ÷ 100	±0.15
100 ÷ 300	±0.25
300 ÷ 500	±0.50
foro/alb	H9 – h9
sm. e raggi	0.5

dimens. in mm.

peso kg. 4.88
Data 27/10/2021
Scala 1:2

CELLA DI CARICO A PERNO
mod. PRH 400 KN/2
ASSIEME

N° DISEGNO C.2169
foglio 1
di 1

disegnato GT
controllato

MATERIALE .
GREZZO .
TRATTAMENTO .
FINITURA LAVORAZ. .

METIOR s.r.l.

PROPRIETA' METIOR srl VIETATA LA RIPRODUZIONE ANCHE PARZIALE SENZA PREVIA AUTORIZZAZIONE

www.metior.it