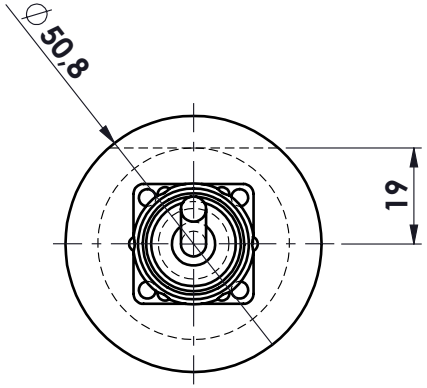

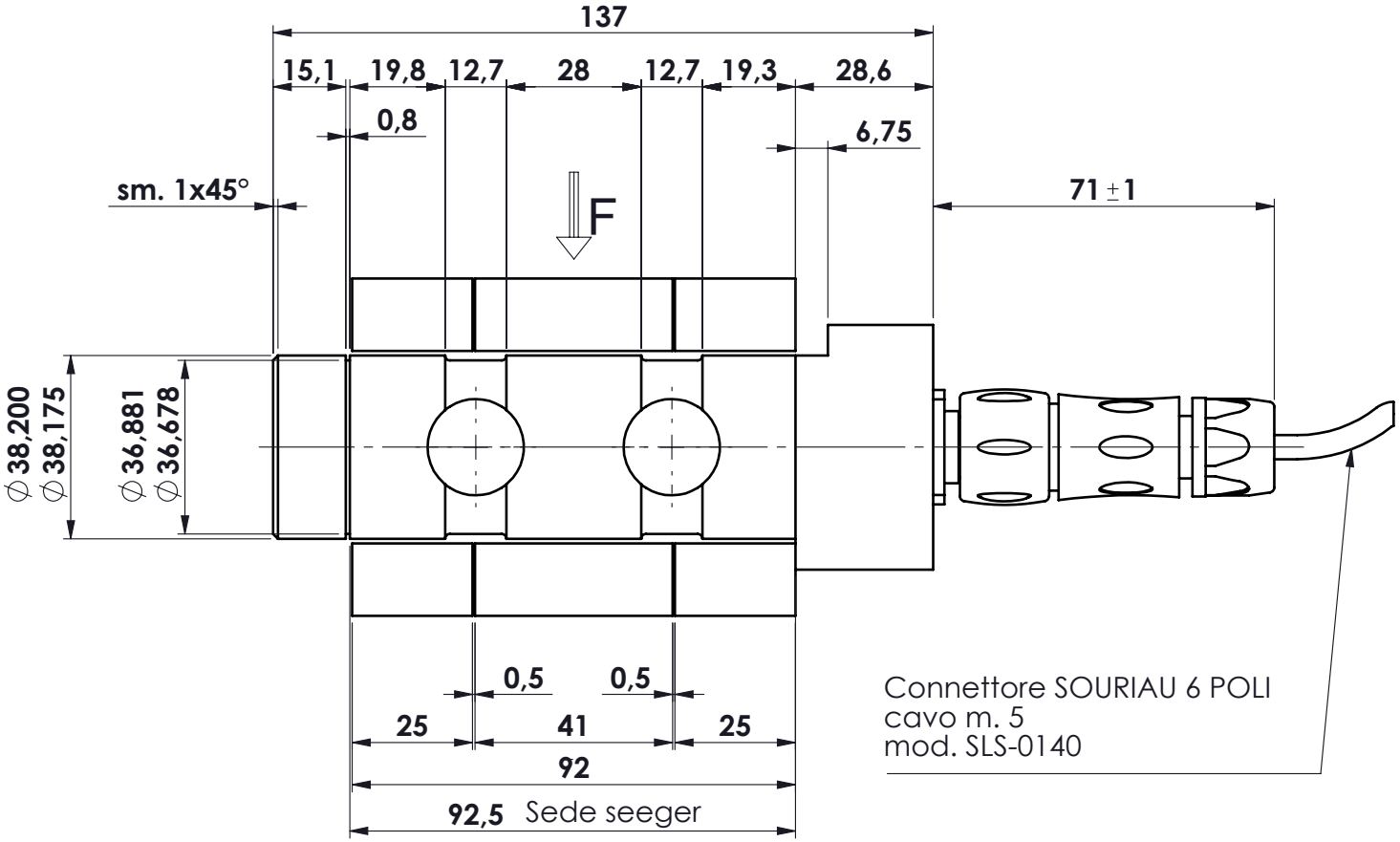

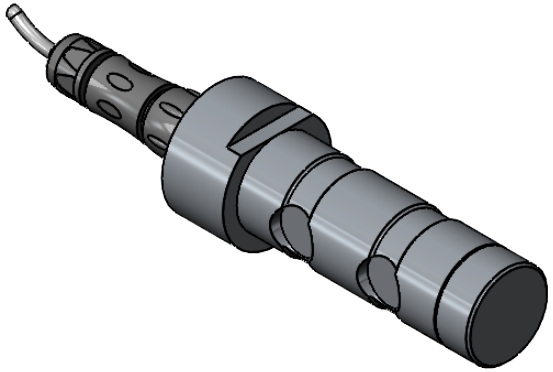

MATERIALE ACCIAIO INOX
PORTATA 150 kN
SENSIBILITA' 2 mV/V
PROTEZIONE IP65

toller. gen.	
0 ÷ 30	±0.10
30 ÷ 100	±0.15
100 ÷ 300	±0.25
300 ÷ 500	±0.50
foro/alb	H9 – h9
sm. e raggi	0.5

dimens. in mm.	peso kg. 1.51	CELLA DI CARICO A PERNO mod. PRQ 150 kN/1 ASSIEME	N° DISEGNO C.1661 — foglio 1 di 1
	Data 14.09.2016		disegnato MR — controllato
	Scala 1:1.5		
MATERIALE .		GREZZO .	
TRATTAMENTO .		FINITURA LAVORAZ.	

PROPRIETA' METIOR srl VIETATA LA RIPRODUZIONE ANCHE PARZIALE SENZA PREVIA AUTORIZZAZIONE

METIOR s.r.l.

www.metior.it