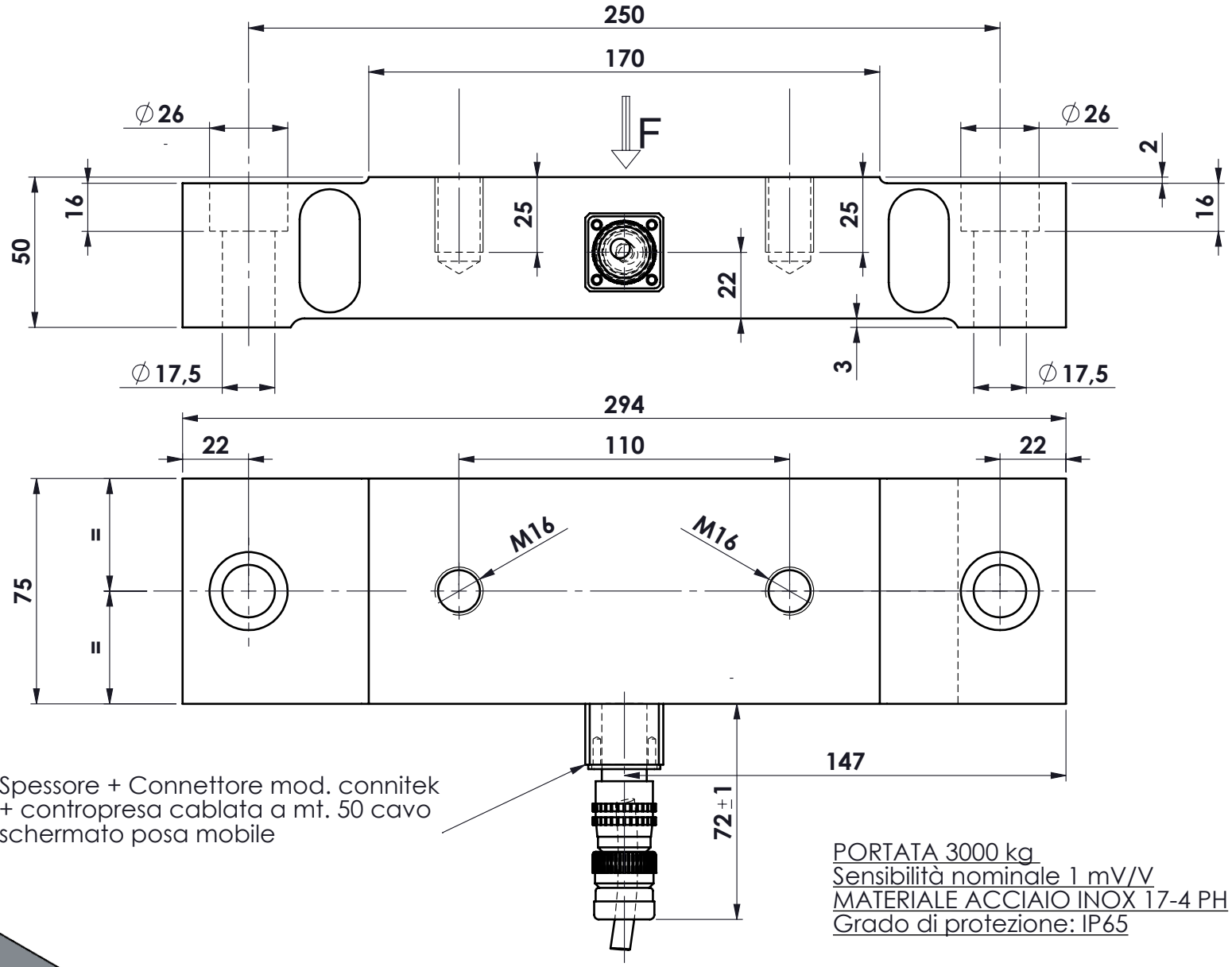

PORTATA 3000 kg
Sensibilità nominale 1 mV/V
MATERIALE ACCIAIO INOX 17-4 PH
Grado di protezione: IP65

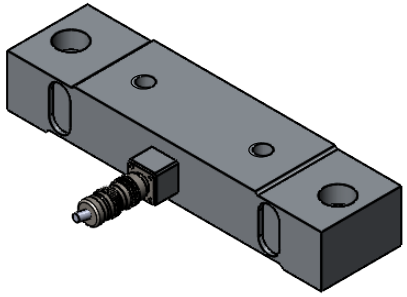

toller. gen.	
0 ÷ 30	±0.10
30 ÷ 100	±0.15
100 ÷ 300	±0.25
300 ÷ 500	±0.50
foro/alb	H9 – h9
sm. e raggi	0.5

dimens. in mm.	peso kg. 8.05	CELLA DOPPIO TAGLIO PIANA mod. PRR 3004 INGOMBRO	N° DISEGNO C.2006/B — foglio 1 di 1
	Data 14.04.2020		disegnato GT — controllato
	Scala 1:2		
MATERIALE .		GREZZO .	
TRATTAMENTO .		FINITURA LAVORAZ.	

PROPRIETA' METIOR srl VIETATA LA RIPRODUZIONE ANCHE PARZIALE SENZA PREVIA AUTORIZZAZIONE

METIOR s.r.l.

www.metior.it