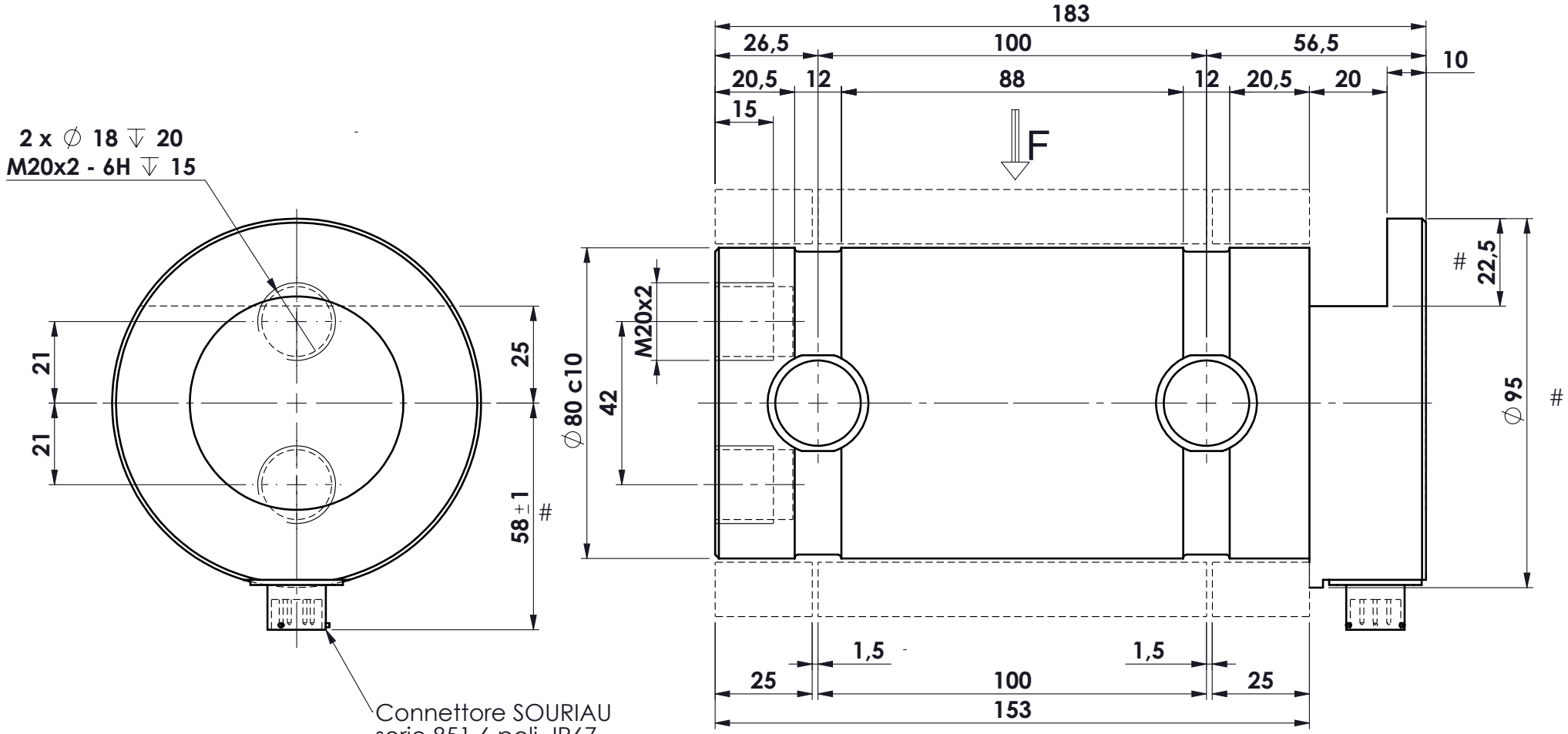

MATERIALE ACCIAIO INOX
PORTATA 80.000 kg.
SENSIBILITA' INDICATIVA 1,5 mV/V
PROTEZIONE IP 67
taratura con elettronica esterna
fornita dal Cliente

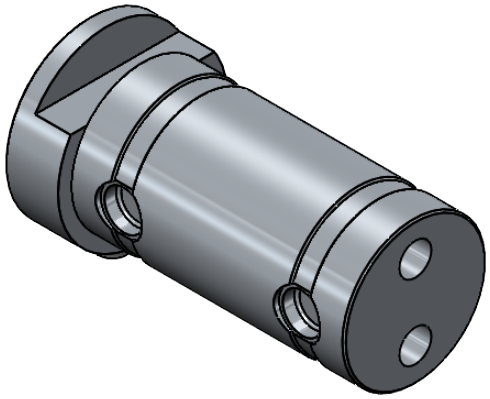

toller. gen.	
0 ÷ 30	±0.10
30 ÷ 100	±0.15
100 ÷ 300	±0.25
300 ÷ 500	±0.50
foro/alb	H9 – h9
sm. e raggi	0.5

dimens. in mm.	peso kg. 7.59	CELLA DI CARICO A PERNO	N° DISEGNO C.1747/A — foglio 1 di 1
	Data 06.11.2017	mod. PRT 80.000	disegnato FB — controllato
	Scala 1:1.5	ASSIEME CELLA	
MATERIALE .		GREZZO .	
TRATTAMENTO .		FINITURA LAVORAZ.	

PROPRIETA' METIOR srl VIETATA LA RIPRODUZIONE ANCHE PARZIALE SENZA PREVIA AUTORIZZAZIONE

METIOR s.r.l.

www.metior.it