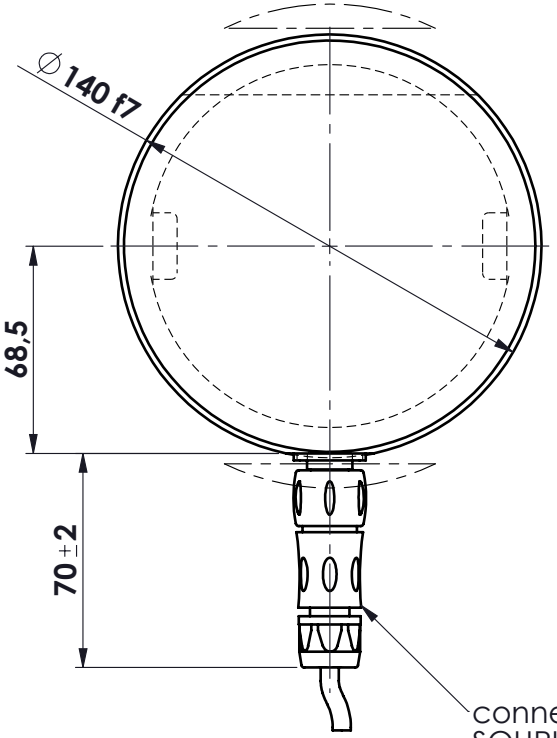

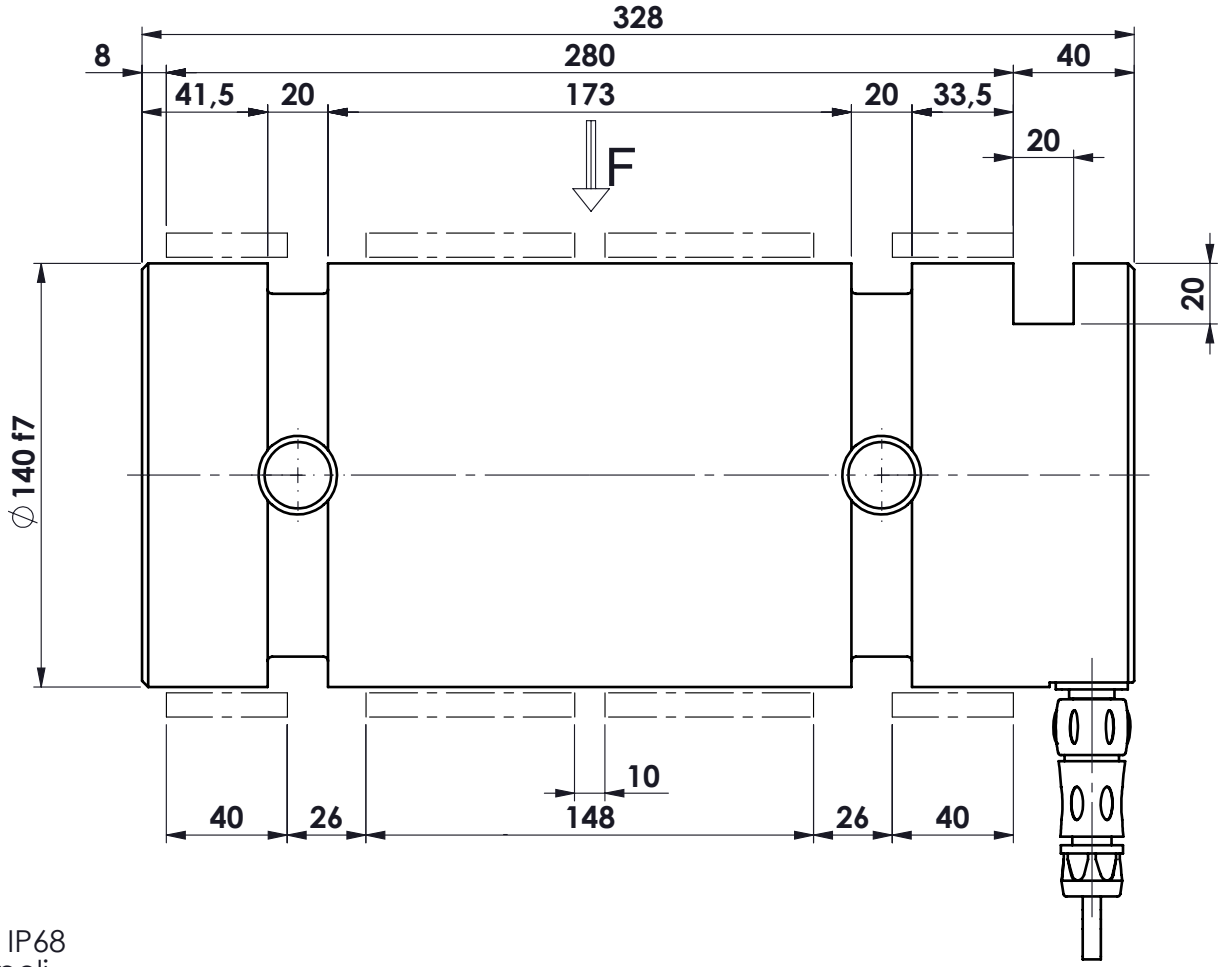

connettore IP68
SOURIAU 6 poli
maschio da pannello
+ conn. femmina con cavo m.5
mod. SLS-0224

MATERIALE ACCIAIO INOX
PORTATA 150.000 kg
SENSIBILITA' indicativa 1 mV/V
scheda amplificata di uscita ± 10V-24Vcc
protezione IP68

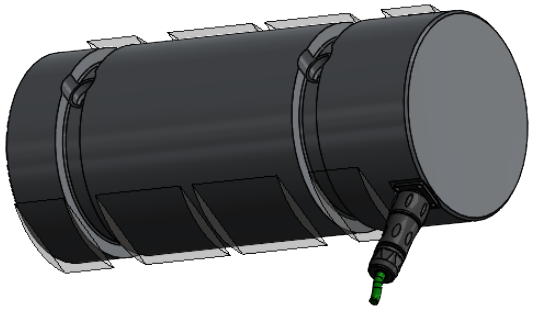

toller. gen.	
0 ÷ 30	±0.10
30 ÷ 100	±0.15
100 ÷ 300	±0.25
300 ÷ 500	±0.50
foro/alb	H9 – h9
sm. e raggi	0.5

dimens. in mm.	peso kg. 38.7	CELLA DI CARICO A PERNO	N° DISEGNO C.1504 — foglio 1 di 1
	Data 03.11.2014	mod. PRZ 150.001	disegnato FB — controllato
	Scala 1:2.5	ASSIEME CELLA A PERNO	
MATERIALE .		GREZZO .	
TRATTAMENTO .		FINITURA LAVORAZ.	

PROPRIETA' METIOR srl VIETATA LA RIPRODUZIONE ANCHE PARZIALE SENZA PREVIA AUTORIZZAZIONE

METIOR s.r.l.

www.metior.it