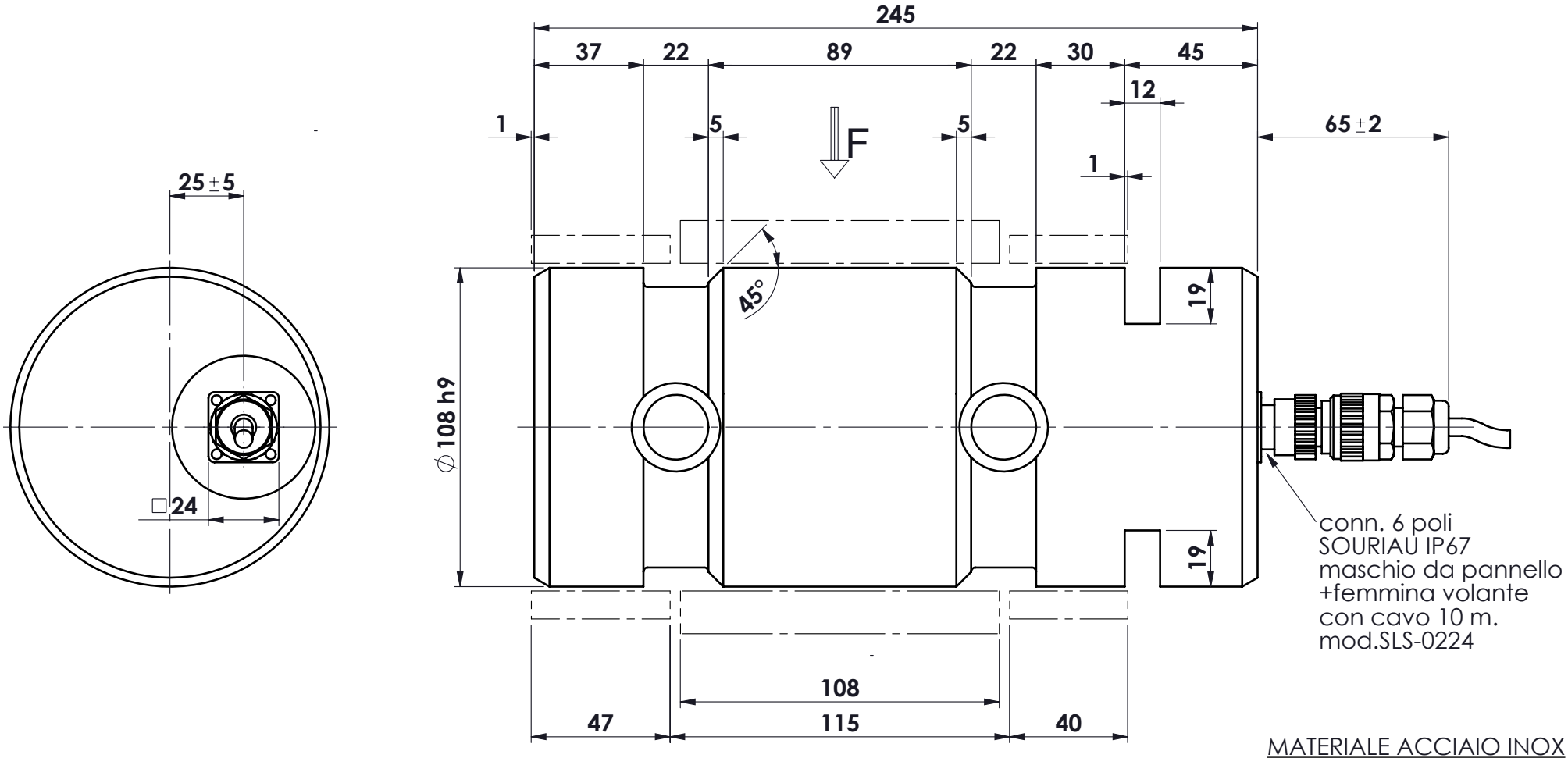

MATERIALE ACCIAIO INOX
PORTATA 80.000 kg.
SENSIBILITA' 1 mV/V
protezione IP68-IP67

riferimento studio di fattibilità DPD-16014/A

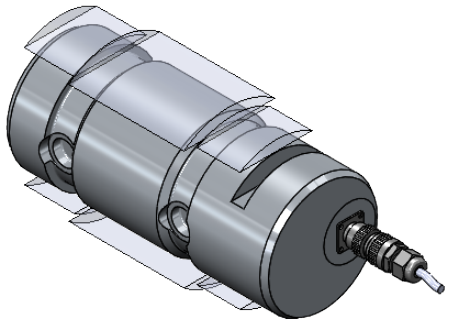

Ap.	Data	Dis.	descrizione modifica
.	.		.
.	.		.
.	.		.
.	.	.	.

toller. gen.: 0 ÷ 30 ±0.10; 30 ÷ 100 ±0.15; 100 ÷ 300 ±0.25; 300 ÷ 500 ±0.50; foro/alb H9 – h9; sm. e raggi 0.5

dimens. in mm.

peso kg. 17.03
Data 05.05.2016
Scala 1:2

CELLA DI CARICO A PERNO
mod. PRZ 80.000
ASSIEME PERNO

N° DISEGNO C.1632
foglio 1
di 1

disegnato FB
controllato

MATERIALE .
GREZZO .
TRATTAMENTO .
FINITURA LAVORAZ. .

PROPRIETA' METIOR srl VIETATA LA RIPRODUZIONE ANCHE PARZIALE SENZA PREVIA AUTORIZZAZIONE

METIOR s.r.l.

www.metior.it