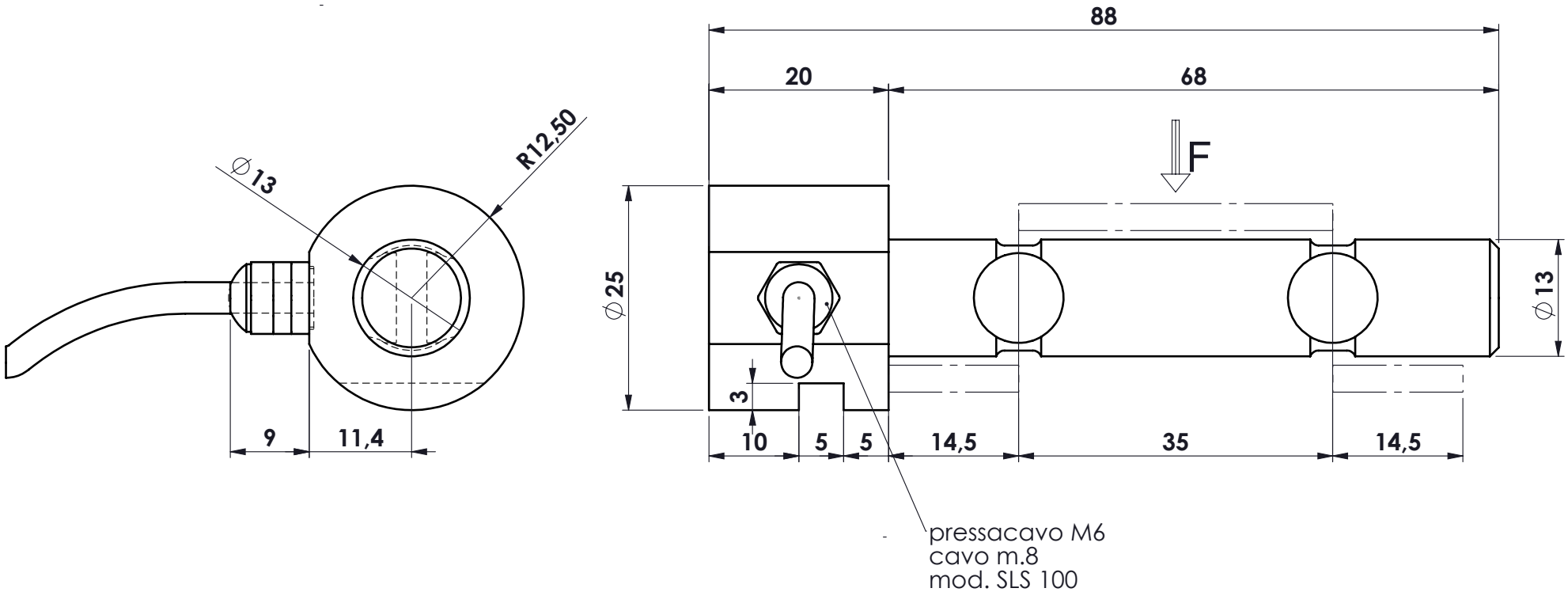

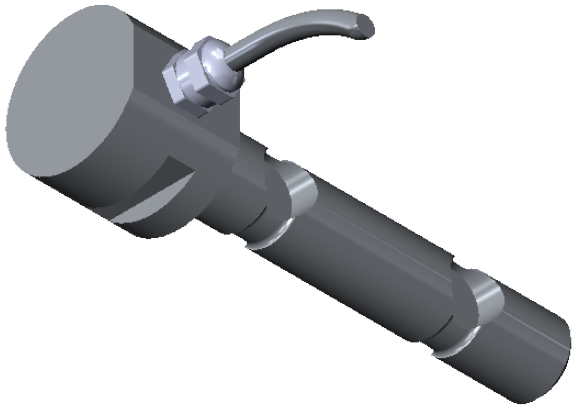

MATERIALE ACCIAIO INOX 17-4-PH
PORTATA kg. 2000
SENSIBILITA' 3 mV/V

toller. gen.	
0 ÷ 30	±0.10
30 ÷ 100	±0.15
100 ÷ 300	±0.25
300 ÷ 500	±0.50
foro/alb	H9 – h9
sm. e raggi	0.5

dimens. in mm.	peso kg. 0.14	CELLA DI CARICO A PERNO	N° DISEGNO C.1819
	Data 10/09/2018	mod. PRY 2006	foglio 1 di 1
	Scala 1.5:1	ASSIEME	disegnato GT / controllato
MATERIALE ACCIAIO INOX 17–4–PH		GREZZO .	
TRATTAMENTO .		FINITURA LAVORAZ. 1.6	

PROPRIETA' METIOR srl VIETATA LA RIPRODUZIONE ANCHE PARZIALE SENZA PREVIA AUTORIZZAZIONE

METIOR s.r.l.

www.metior.it