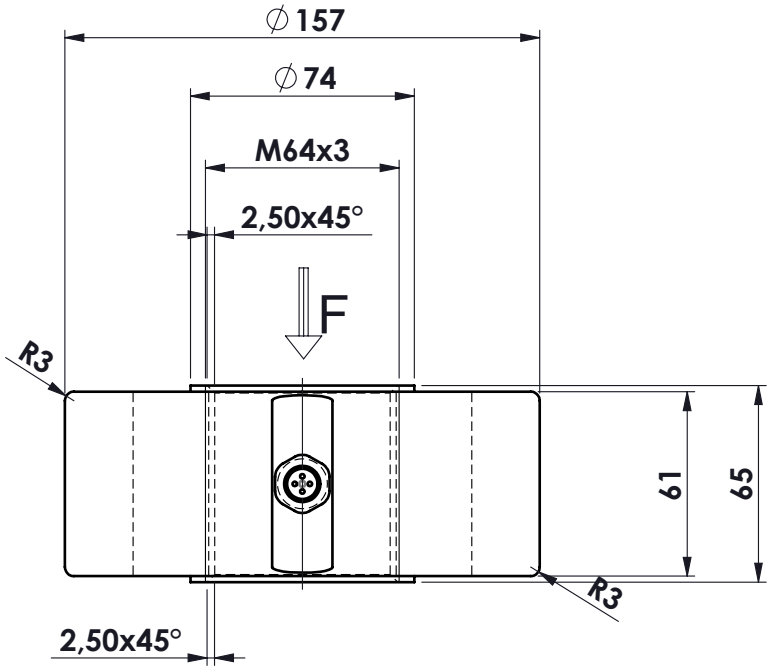


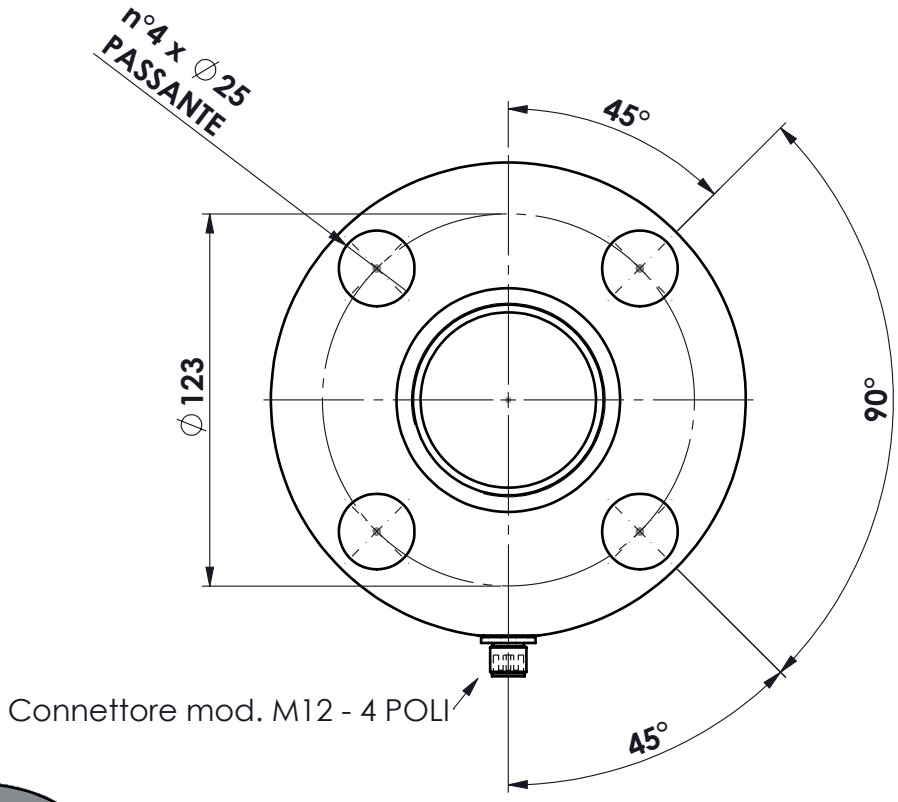


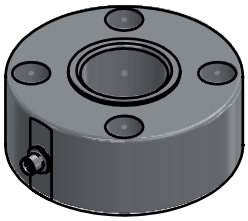

**MATERIALE ACCIAIO INOX**
**PORTATA 30000 kg**
**SENSIBILITA' 1,00 mV/V**
**GRADO DI PROTEZIONE IP66**

| Ap. | Data | Dis. | descrizione modifica |
|---|---|---|---|
| | | | |
| | | | |
| | | | |
| | | | |

| toller. gen. | |
|---|---|
| 0 ÷ 30 | ±0.10 |
| 30 ÷ 100 | ±0.15 |
| 100 ÷ 300 | ±0.25 |
| 300 ÷ 500 | ±0.50 |
| foro/alb | H9 – h9 |
| sm. e raggi | 0.5 |

dimens. in mm.

peso kg. 7,50
Data 25.05.2023
Scala 1:2.5

CELLA IN COMPRESSIONE
mod. ANK 30003
ASSIEME

N° DISEGNO A.2305
foglio 1
di 1
disegnato GT
controllato

MATERIALE
GREZZO
TRATTAMENTO
FINITURA LAVORAZ.

METIOR s.r.l.

PROPRIETA' METIOR srl VIETATA LA RIPRODUZIONE ANCHE PARZIALE SENZA PREVIA AUTORIZZAZIONE

www.metior.it