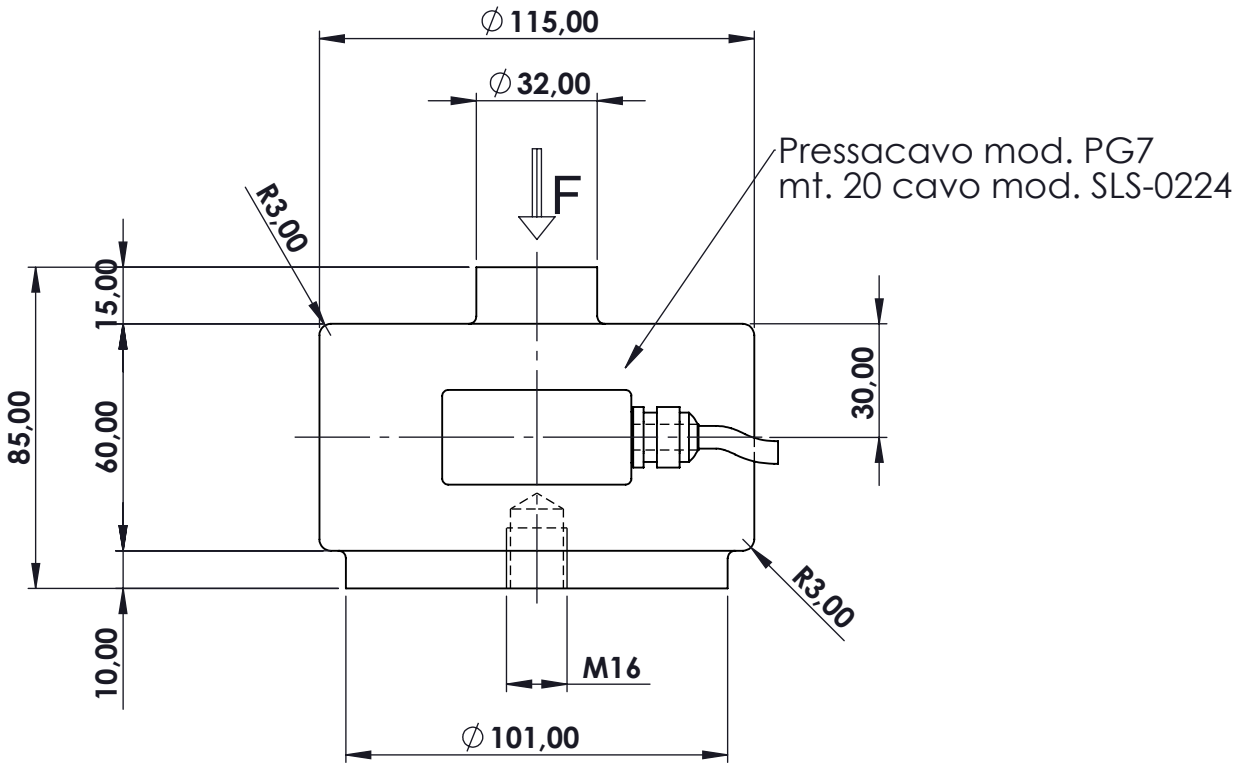

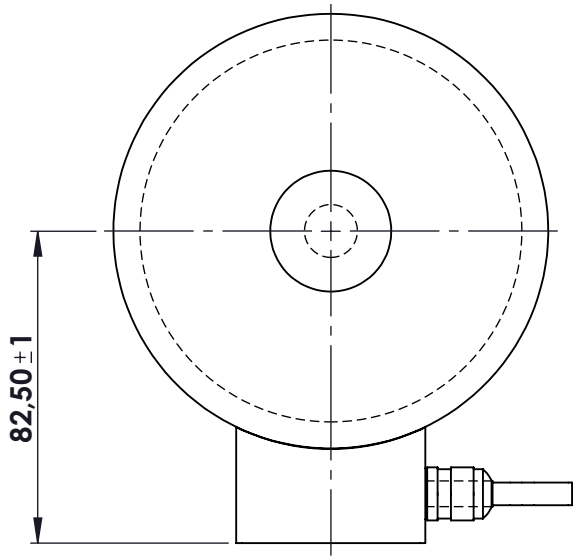

MATERIALE ACCIAIO INOX
PORTATA 60.000 kg
SENSIBILITA' 1,00 mV/V
GRADO DI PROTEZIONE IP67

Ap.	Data	Dis.	descrizione modifica

toller. gen.: 0 ÷ 30 ±0.10; 30 ÷ 100 ±0.15; 100 ÷ 300 ±0.25; 300 ÷ 500 ±0.50; foro/alb H9 – h9; sm. e raggi 0.5

dimens. in mm.

peso kg. 5,00
Data 12.06.2023
Scala 1:5

CELLA IN COMPRESSIONE
mod. CMQ 60003
ASSIEME

N° DISEGNO A.2310
foglio 1 di 1
disegnato GT
controllato

MATERIALE
GREZZO
TRATTAMENTO
FINITURA LAVORAZ.

METIOR s.r.l.

PROPRIETA' METIOR srl VIETATA LA RIPRODUZIONE ANCHE PARZIALE SENZA PREVIA AUTORIZZAZIONE

www.metior.it