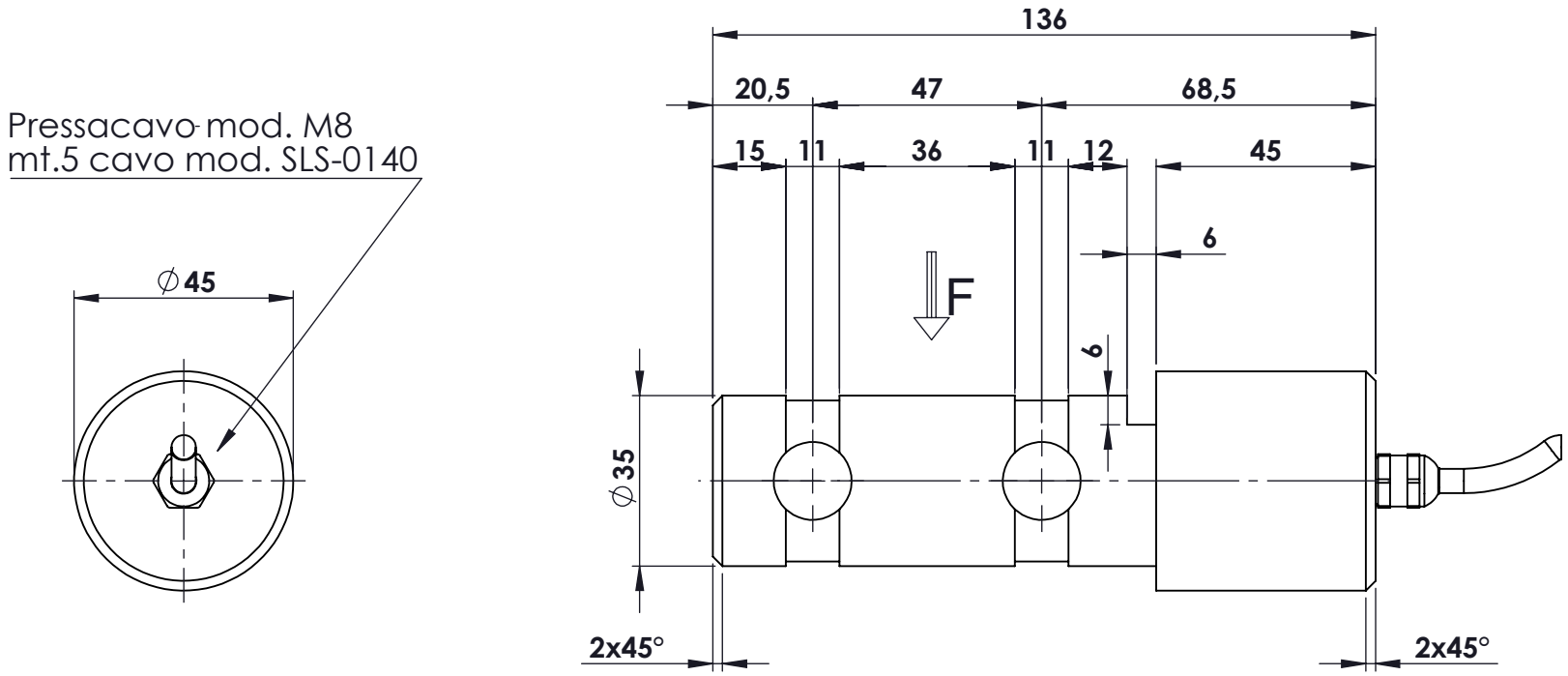

MATERIALE ACCIAIO INOX
PORTATA 5000 kg
SENSIBILITA' 4-20 mA (3 FILI)
GRADO DI PROTEZIONE IP67
MARCATURA LPRQ 5000 KG

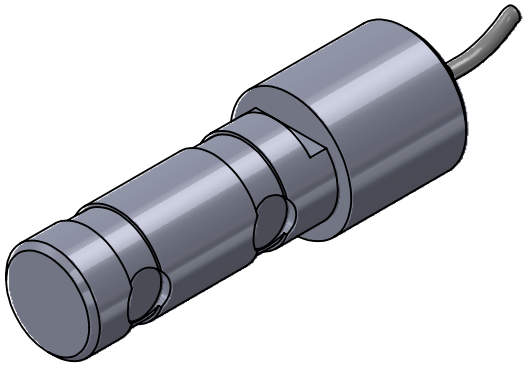

Ap.	Data	Dis.	descrizione modifica

toller. gen.: 0 ÷ 30 ±0.10; 30 ÷ 100 ±0.15; 100 ÷ 300 ±0.25; 300 ÷ 500 ±0.50; foro/alb H9 – h9; sm. e raggi 0.5

dimens. in mm.

peso kg. 0,70
Data 02.08.2024
Scala 1:1.5

CELLA DI CARICO A PERNO
mod. PRQ 5016
ASSIEME

N° DISEGNO C.2436
foglio 1 di 1
disegnato GT
controllato

MATERIALE
GREZZO
TRATTAMENTO
FINITURA LAVORAZ.

PROPRIETA' METIOR srl VIETATA LA RIPRODUZIONE ANCHE PARZIALE SENZA PREVIA AUTORIZZAZIONE

METIOR s.r.l.

www.metior.it